SERIE
EUROCOR

Grupo Ayuso
Asociación Española

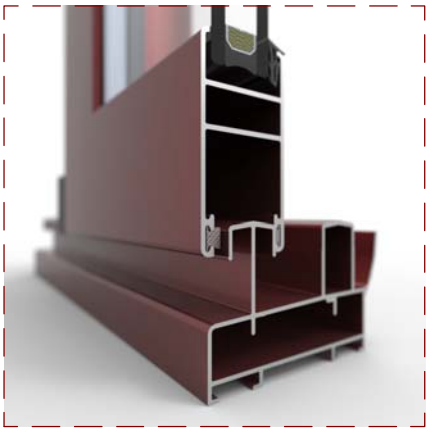

CARACTERÍSTICAS
Corredera perimetral de 73mm.
Sistema de cierres multipunto o cierre pulsador.
Transmitancia térmica Uh,m=5,7 W/m^2K.

SECCIÓN
Cerco: 73mm.
Hoja: 32,5mm.
Acristalamiento máximo 26mm.

CLASIFICACIÓN DEL ENSAYO

VENTANA (1230 x 1480)

AIRE	AGUA	VIENTO	ACÚSTICO	TÉRMICO
3	5A	C5	29 dB	4,4 W/(m^2K)

Ventana corredera de 2 hojas y cajón de persiana.
Valores de ensayo con cristal 4/15/4.

BALCONERA (1500 x 2300)

AIRE	AGUA	VIENTO
3	5A	B2

Balconera corredera de 2 hojas y cajón de persiana.
Valores de ensayo con cristal 4/15/4 .

ACABADOS
Anodizado.
Lacado.
Imitación madera mediante sublicromía.
Lacado efecto madera "EZY" ®

CE
DISPONIBLE

POSIBILIDADES DE APERTURA

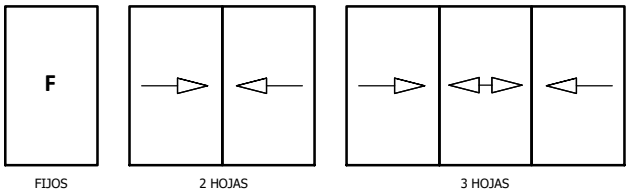

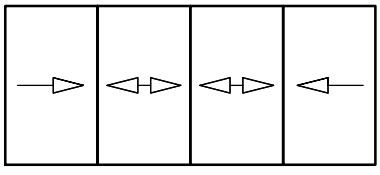

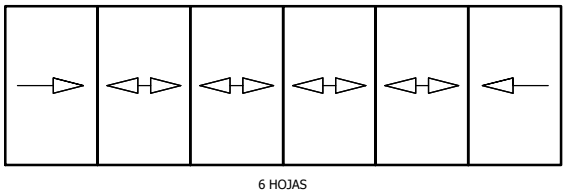

Fecha de Actualización: 23/02/2017

Índice

1. CARACTERÍSTICAS TÉCNICAS
   1.1. Descripción 3
   1.2. Ensayos 4
   1.3. Resistencia al viento 5
   1.4. Pesos máximos por hoja 10
2. PERFILES Y ACCESORIOS
   2.1. Perfiles 11
   2.2. Tabla de acristalamientos 15
   2.3. Accesorios 16
3. COMPLEMENTOS
   3.1. Esquinero graduable 20
   3.2. Esquinero graduable para guía de persiana 21
   3.3. Unión de cercos 22
4. SECCIONES Y DESCUENTOS
   4.1. 2 hojas - Tapeta Recta - Cerco 6126 - Hoja 6127 26
   4.2. 2 hojas - Tapeta Curva - Cerco 6126 - Hoja 6127 27
   4.3. 2 hojas - Tapeta Recta - Cerco 6126 - Hoja 6140 junquillo 28
   4.4. 2 hojas - Tapeta Curva - Cerco 6126 - Hoja 6140 junquillo 29
   4.5. 4 hojas - Tapeta Curva - Cerco 6126 - Hoja 6127 30
   4.6. 4 hojas - Tapeta Curva - Cerco 6126 - Hoja 6140 junquillo 31
   4.7. 2 hojas - Tapeta Recta - Cerco 6009 - Hoja 6127 32
   4.8. 3 hojas - Tapeta Recta - Cerco 6009 - Hoja 6127 33
   4.9. 4 hojas - Tapeta Recta - Cerco 6009 - Hoja 6127 34
   4.10. 4 hojas - Tapeta Curva - Cerco 6009 - Hoja 6127 35
   4.11. 4 hojas - Tapeta Curva - Cerco 6009 - Hoja 6140 junquillo 36
   4.12. 3 hojas - Tapeta Recta - Cerco 9020 - Hoja 6127 37
   4.13. 6 hojas - Tapeta Recta - Cerco 9020 - Hoja 6127 38
5. FABRICACIÓN
   5.1. Mecanizado en la Tapeta 39
   5.2. Cierre Embutido 41
   5.3. Cierre Multipunto con Varilla 44
   5.4. Cierre Multipunto con Falleba 49
6. INERCIAS
   6.1. Momentos de Inercia de los perfiles 56

Descripción

Corredera Perimetral

CERCOS

Cercos perimetrales con 73 mm de sección.

Disponibilidad de cerco de tres carriles para la realización de ventanas grandes.

Cercos tubulares para facilitar la salida de aguas.

Los cercos se cortan a 45º y se unen mediante una escuadra de tetón o una escuadra de tensión, con cámara de 30mm x 15mm en la mayoría de los casos.

Opción de usar cerco con recoge-aguas interior incorporado, para evitar pérdidas de agua por condensación.

Opción de usar carriles desmontables para su sustitución en caso de que su acabado quede deteriorado por la fricción de los rodamientos.

HOJAS

Hoja perimetral con 32.5mm de sección .

Posibilidad de elegir entre hoja normal y hoja para acristalar con junquillos.

Las hojas se cortan a 45º y se unen mediante una escuadra de tetón o una escuadra de tensión.

JUNQUILLOS

Junquillos de 18,5 mm de galce.

Disponibilidad para usar gran variedad de junquillos diferentes, pudiendo ser curvos o rectos, con corte a 45º o a 90º.

COMPLEMENTOS

Esta serie dispone de todo tipo de complementos, como por ejemplo esquineros regulables, maineles de diferentes tamaños, uniones de cercos, perfiles de condensación, etc.

ACRISTALAMIENTO

Posibilidad de acristalar mediante juntas de EPDM.

Admite vidrios de hasta 24 mm en las hojas y hasta 28 mm en los fijos.

HERRAJES

Resistencia de entre 80 y 150Kg por hoja (según rodamientos).

Posibilidad de elegir entre cierre estandar embutido y cierre multipunto.

ÚTIL

Disponibilidad de útil ref. 1077, 1078 y 1042, para realizar los diferentes mecanizados tanto en los cercos de dos carriles como en los de tres y en las hojas.

ACABADOS

Anodizado, anodizado color, lacado color, acabado imitación madera mediante sublicromía, acabado imitación madera mediante “EZY”® madera (polvo sobre polvo, único en el mercado español).

Todos ellos con sus respectivos certificados de calidad (Seaside, Qualicoat, Asesan), para garantizar un acabado superficial excelente.

Ensayos

VENTANA DESLIZANTE HORIZONTAL DE 2 HOJAS (1,200m X 1,200m)			
PARÁMETROS DETERMINADOS	**NORMA**	**CLASIFICACIÓN**	**NORMA**
ENSAYO DE PERMEABILIDAD AL AIRE	UNE-EN 1026:2000	**CLASE 3**	UNE-EN 12207:2000
ENSAYO DE ESTANQUEIDAD AL AGUA	UNE-EN 1027:2000	**CLASE 7A**	UNE-EN 12208:2000
ENSAYO DE RESISTENCIA AL VIENTO	UNE-EN 12211:2000	**CLASE C4**	UNE-EN 12210:2000

BALCONERA ABATIBLE DE GIRO VERTICAL Y HORIZONTAL INFERIOR, PRACTICABLE AL INTERIOR, DE DOS HOJAS DERECHA, CON CAJÓN DE PERSIANA (1500m X 2300m)			
PARÁMETROS DETERMINADOS	**NORMA**	**CLASIFICACIÓN**	**NORMA**
ENSAYO DE PERMEABILIDAD AL AIRE	UNE-EN 1026:2000	**CLASE 3**	UNE-EN 12207:2000
ENSAYO DE ESTANQUEIDAD AL AGUA	UNE-EN 1027:2000	**CLASE 5A**	UNE-EN 12208:2000
ENSAYO DE RESISTENCIA AL VIENTO	UNE-EN 12211:2000	**CLASE B2**	UNE-EN 12210:2000

VENTANA ABATIBLE DE GIRO VERTICAL Y HORIZONTAL INFERIOR, PRACTICABLE AL INTERIOR, DE DOS HOJAS DERECHA, CON CAJÓN DE PERSIANA (1230m X 1480m)			
PARÁMETROS DETERMINADOS	**NORMA**	**CLASIFICACIÓN**	**NORMA**
ENSAYO DE PERMEABILIDAD AL AIRE	UNE-EN 1026:2000	**CLASE 3**	UNE-EN 12207:2000
ENSAYO DE ESTANQUEIDAD AL AGUA	UNE-EN 1027:2000	**CLASE 5A**	UNE-EN 12208:2000
ENSAYO DE RESISTENCIA AL VIENTO	UNE-EN 12211:2000	**CLASE C5**	UNE-EN 12210:2000
PRESTACIONES TÉRMICAS	UNE-EN 12567-1:2002	**4,4 W/(m^{2}K)**	
PRESTACIONES ACÚSTICAS	UNE-EN 140-3:1995	**29 (-1;-3) Db**	
CAPACIDAD DE SOPORTAR CARGAS	UNE-EN 948-2000	**APTO**	

Resistencia al Viento

Dimensiones recomendadas para diferentes presiones de viento

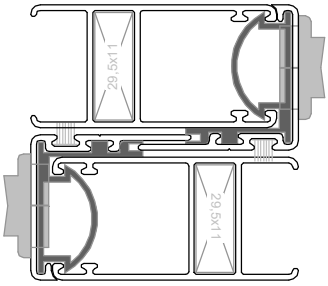

Ixx= 19,4 Cm^4

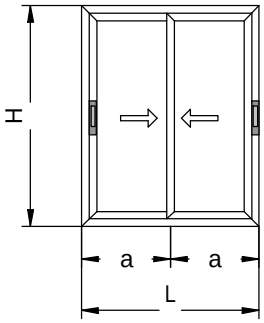

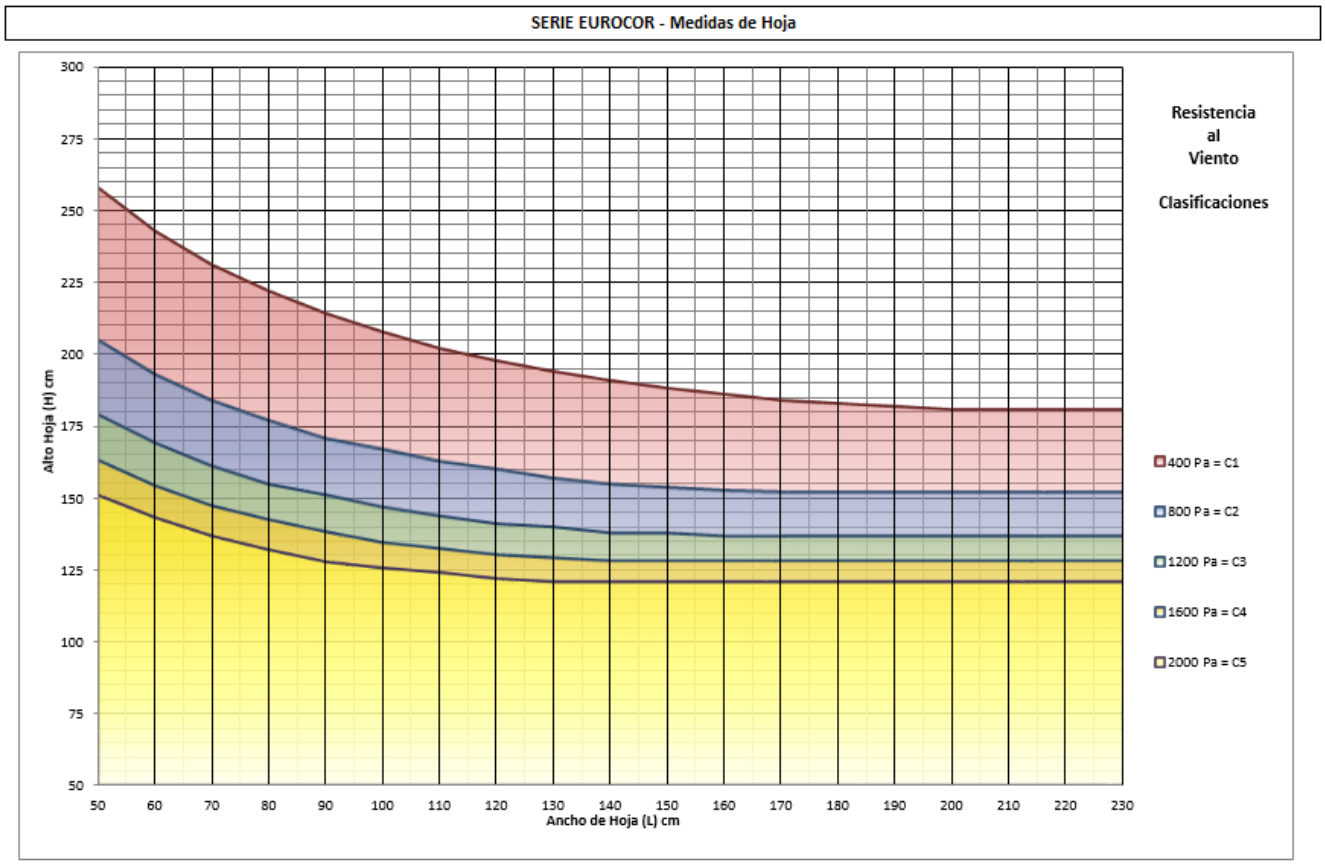

Flecha Máxima	H / 300
Inercia	19,4 cm4

400Pa = 90 Km/h = 41 Kg/m^2	1200Pa = 157 Km/h = 122 Kg/m^2	2000Pa = 203 Km/h = 204 Kg/m^2
800Pa = 129 Km/h = 82 Kg/m^2	1600Pa = 182 Km/h = 163 Kg/m^2	

Resistencia al Viento

Dimensiones recomendadas para diferentes presiones de viento

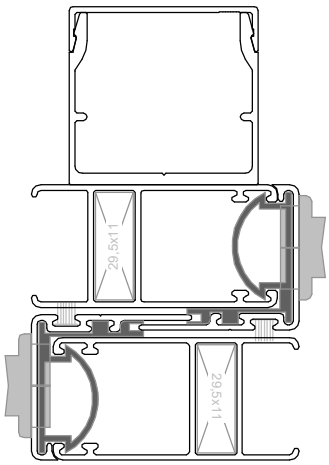

Ixx= 75,00 Cm ^{4}

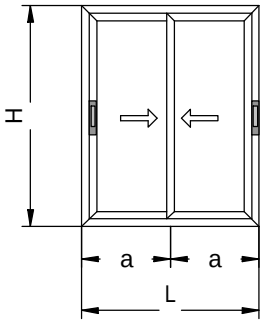

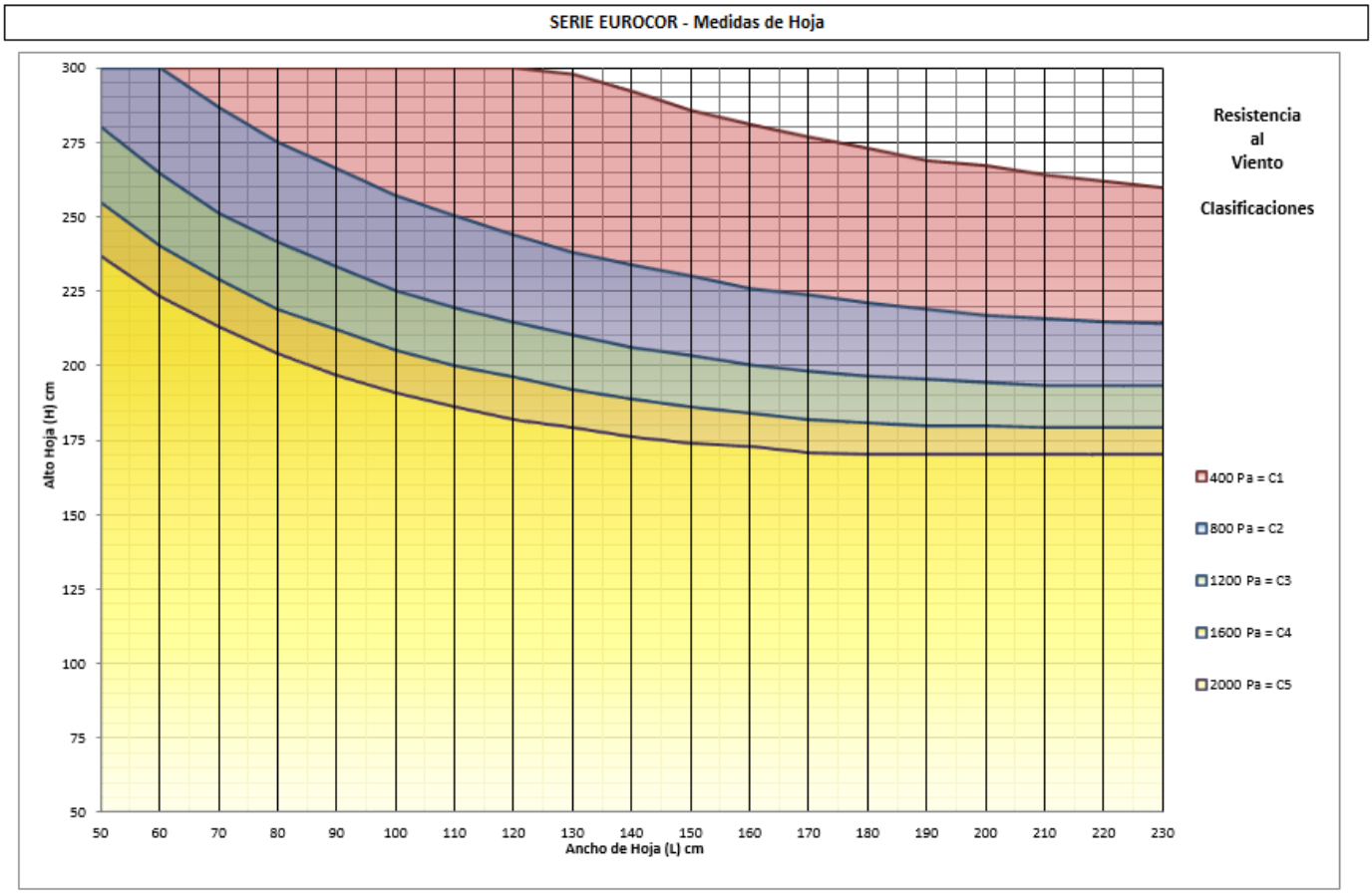

Flecha Máxima	H / 300
Inercia	75 cm4

400Pa = 90 Km/h = 41 Kg/m^2	1200Pa = 157 Km/h = 122 Kg/m^2	2000Pa = 203 Km/h = 204 Kg/m^2
800Pa = 129 Km/h = 82 Kg/m^2	1600Pa = 182 Km/h = 163 Kg/m^2	

Resistencia al Viento

Dimensiones recomendadas para diferentes presiones de viento

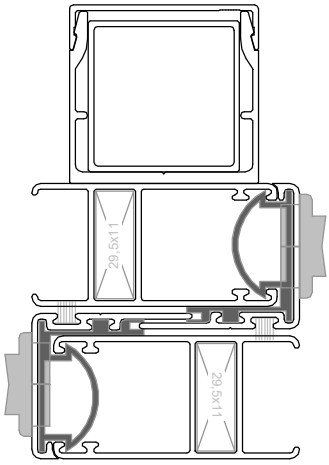

Ixx= 87,55 Cm ^{4}

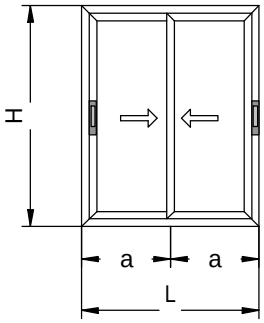

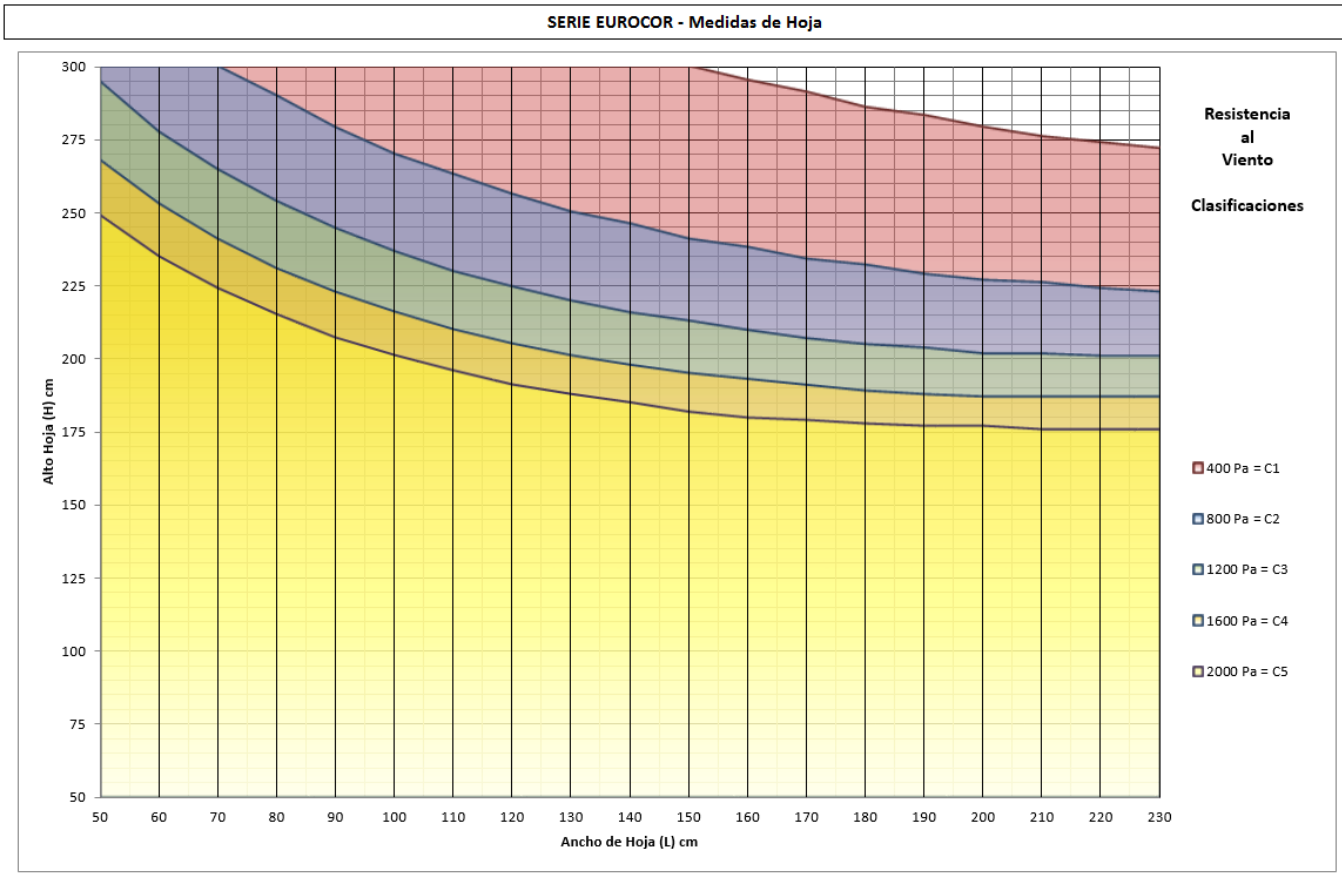

Flecha Máxima	H / 300
Inercia	87,55 cm4

400Pa = 90 Km/h = 41 Kg/m^2	1200Pa = 157 Km/h = 122 Kg/m^2	2000Pa = 203 Km/h = 204 Kg/m^2
800Pa = 129 Km/h = 82 Kg/m^2	1600Pa = 182 Km/h = 163 Kg/m^2	

Resistencia al Viento

Dimensiones recomendadas para diferentes presiones de viento

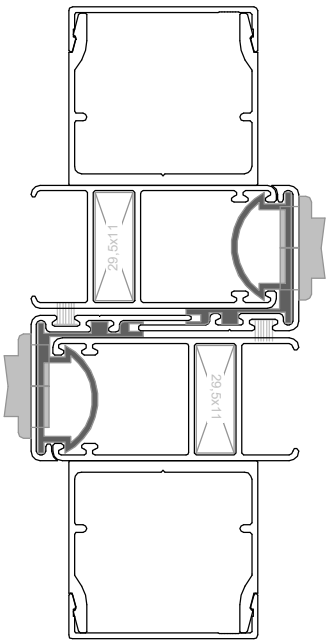

Ixx= 100,00 Cm^4

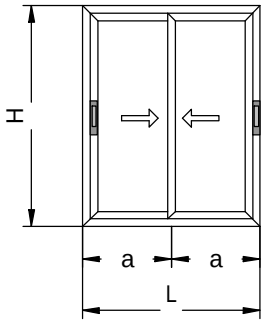

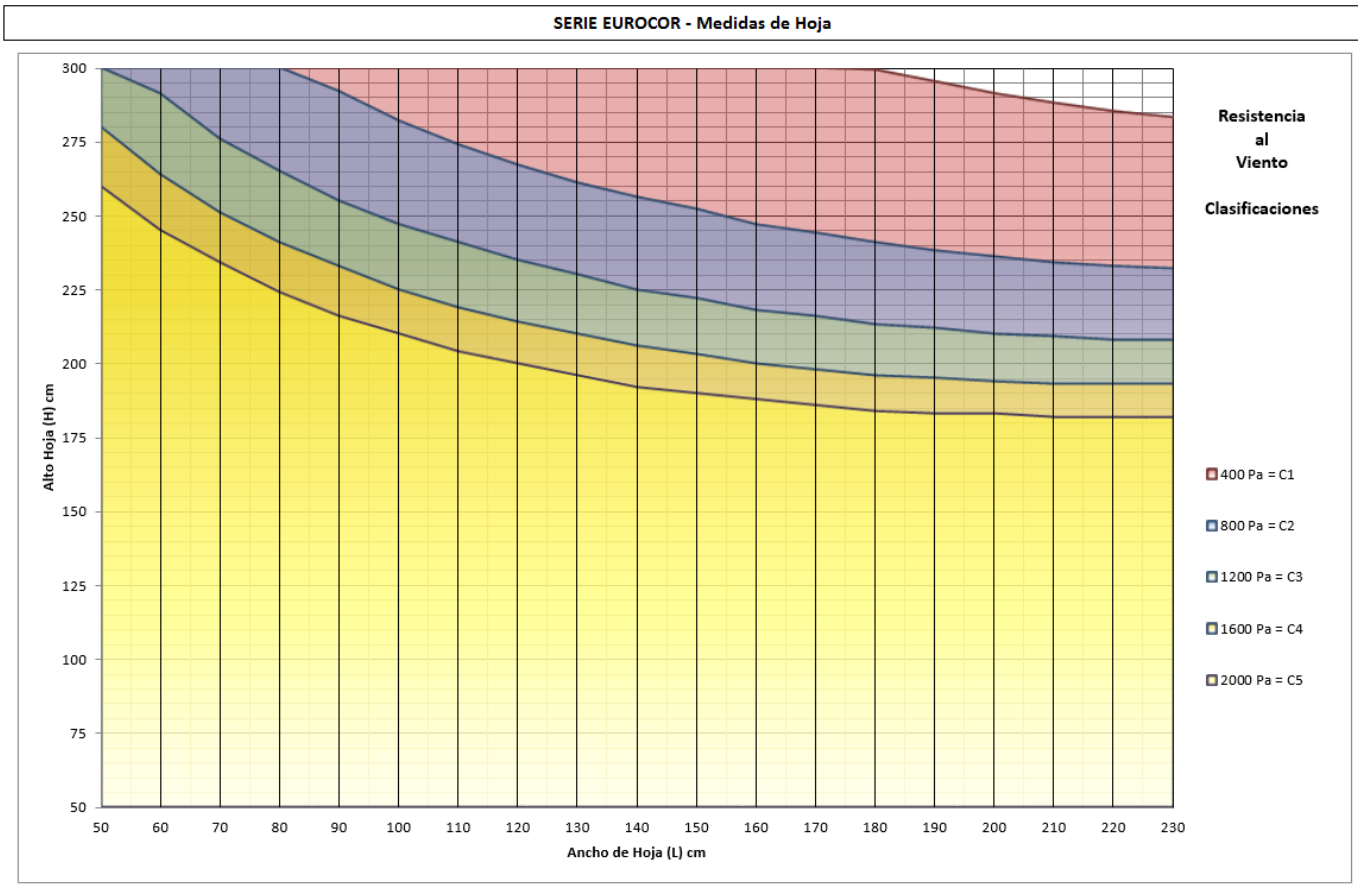

Flecha Máxima	H / 300
Inercia	100 cm4

400Pa = 90 Km/h = 41 Kg/m^2	1200Pa = 157 Km/h = 122 Kg/m^2	2000Pa = 203 Km/h = 204 Kg/m^2
800Pa = 129 Km/h = 82 Kg/m^2	1600Pa = 182 Km/h = 163 Kg/m^2	

Resistencia al Viento

Dimensiones recomendadas para diferentes presiones de viento

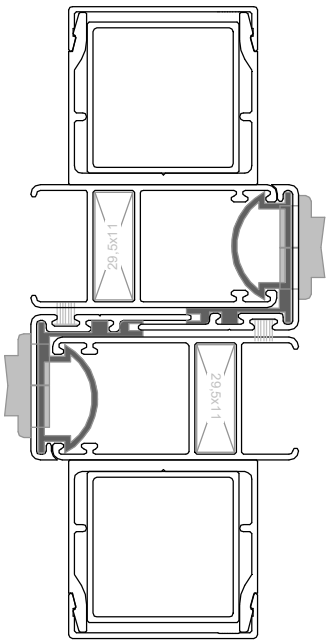

Ixx= 130,59 Cm^4

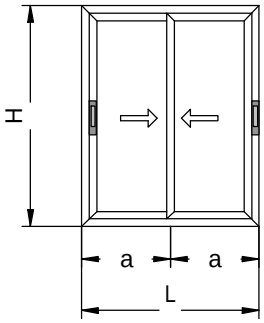

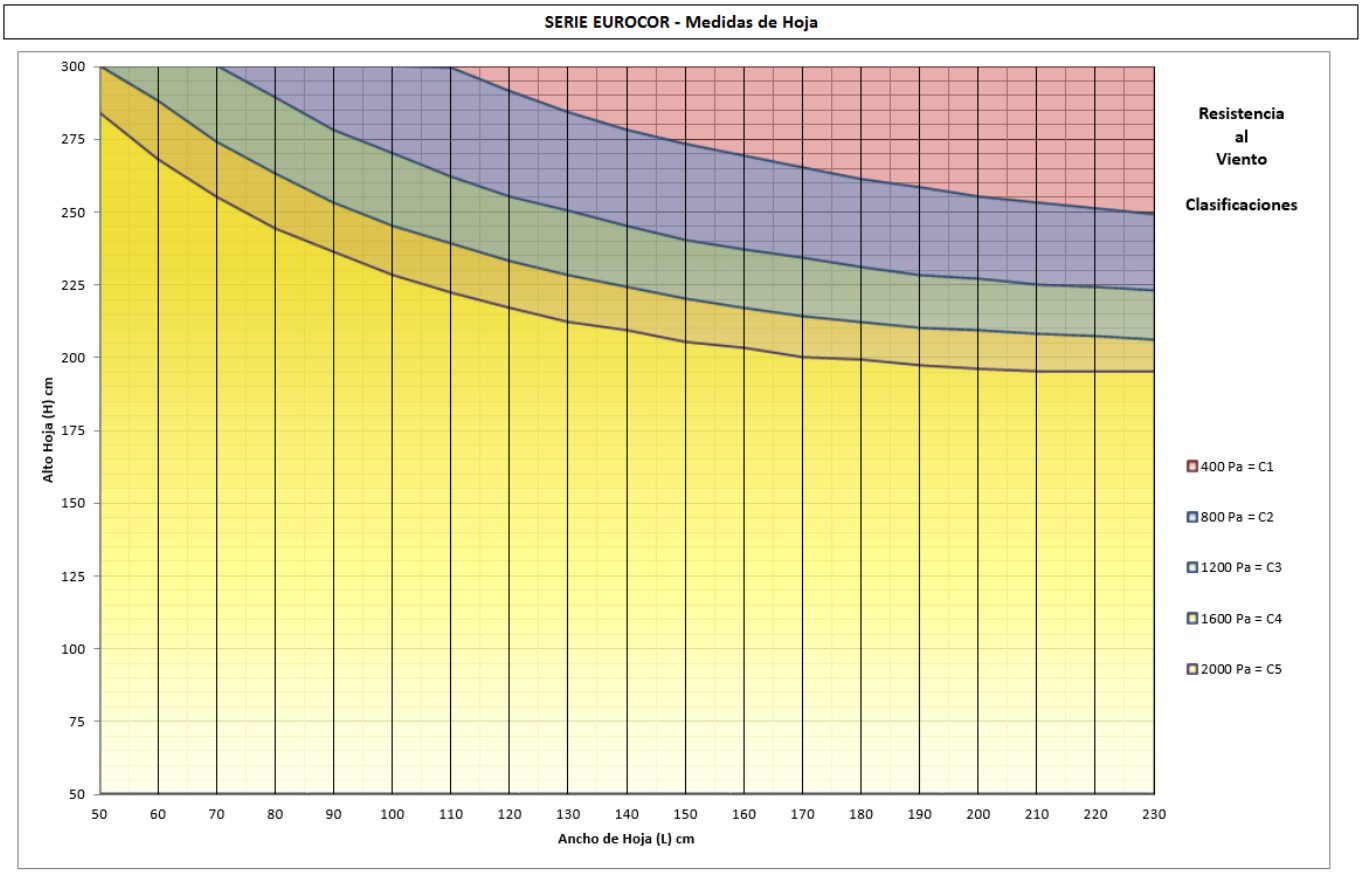

Flecha Máxima	H / 300
Inercia	130 cm4

400Pa = 90 Km/h = 41 Kg/m^2	1200Pa = 157 Km/h = 122 Kg/m^2	2000Pa = 203 Km/h = 204 Kg/m^2
800Pa = 129 Km/h = 82 Kg/m^2	1600Pa = 182 Km/h = 163 Kg/m^2	

Pesos máximos soportados por las ruedas

Ref. 0653
Rodamiento

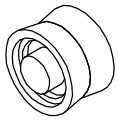

Ref. 0651
Carcasa Rodamientos

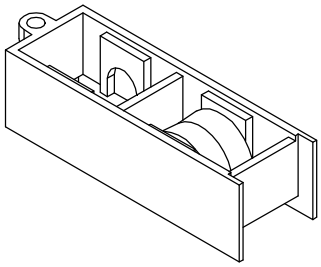

Ref. 0651-R
Carcasa de Rodamiento Regulable

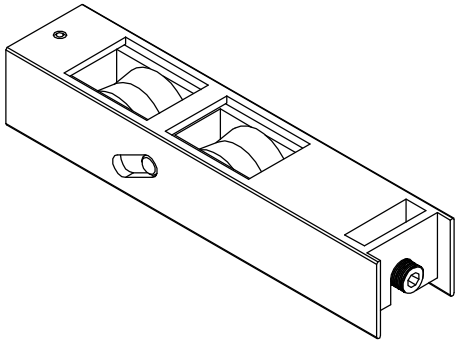

Propiedades del Rodamiento Ref. 0653:

- Material: Acero F-212
- Tratamiento: Carbonitrurado capa 0,2mm
- Dureza: 58-62 HRC
- Acabado: Zincado bicromatado
- Revestimiento: Nylon 6/6 30% fibra de vidrio negro
- Bolas: 14 bolas 1/8 al carbono
- Peso soportado: 50Kg

Carcasa Ref. 0651:

- Carcasa predeterminado con un rodamiento. Peso máximo por hoja con dos carcasas de un rodamiento cada una de 80Kg.
- Se puede incorporar un rodamiento adicional a dicha carcasa para obtener un peso máximo por hoja, con dos carcasas de doble rodamiento, de 150Kg.

Carcasa regulable Ref. 0651-R:

- Carcasa predeterminada con dos rodamientos. Peso máximo por hoja con dos carcasas regulables de 150Kg.

	ESPESORES MÁXIMOS DE VIDRIOS PARA 80KG POR HOJA							
ALTO	1000	1100	1200	1300	1400	1500	1600	1700
2500	13	12	11	10	9	9	8	8
2400	13	12	11	10	10	9	8	8
2300	14	13	12	11	10	9	9	8
2200	15	13	12	11	10	10	9	9
2100	15	14	13	12	11	10	10	9
2000	16	15	13	12	11	11	10	9
1900	17	15	14	13	12	11	11	10
1800	18	16	15	14	13	12	11	10
1700	19	17	16	14	13	13	12	11
1600	20	18	17	15	14	13	13	12
1500	21	19	18	16	15	14	13	13
1400	23	21	19	18	16	15	14	13
1300	25	22	21	19	18	16	15	14
1200	27	24	22	21	19	18	17	16
1100	29	26	24	22	21	19	18	17
1000	32	29	27	25	23	21	20	19
ANCHO								

	ESPESORES MÁXIMOS DE VIDRIOS PARA 150KG POR HOJA							
ALTO	1000	1100	1200	1300	1400	1500	1600	1700
2500	24	22	20	18	17	16	15	14
2400	25	23	21	19	18	17	16	15
2300	26	24	22	20	19	17	16	15
2200	27	25	23	21	19	18	17	16
2100	29	26	24	22	20	19	18	17
2000	30	27	25	23	21	20	19	18
1900	32	29	26	24	23	21	20	19
1800	33	30	28	26	24	22	21	20
1700	35	32	29	27	25	24	22	21
1600	38	34	31	29	27	25	23	22
1500	40	36	33	31	29	27	25	24
1400	43	39	36	33	31	29	27	25
1300	46	42	38	36	33	31	29	27
1200	50	45	42	38	36	33	31	29
1100	55	50	45	42	39	36	34	32
1000	60	55	50	46	43	40	38	35
ANCHO								

Perfiles

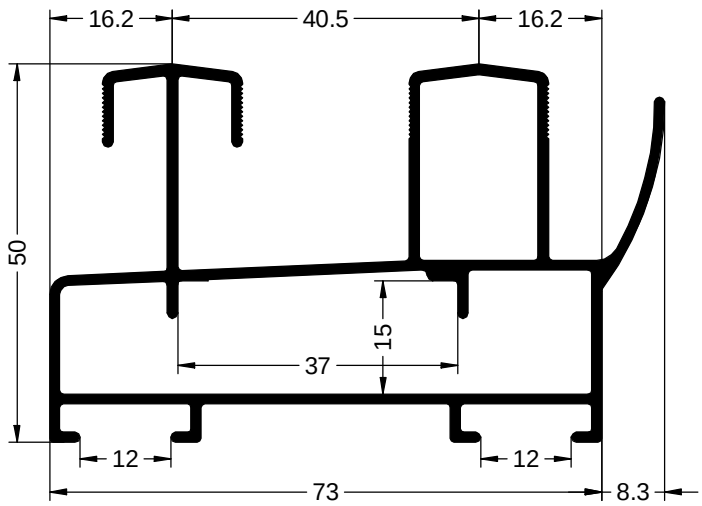

Ref. 6126
CERCO CON RECOGEAGUAS

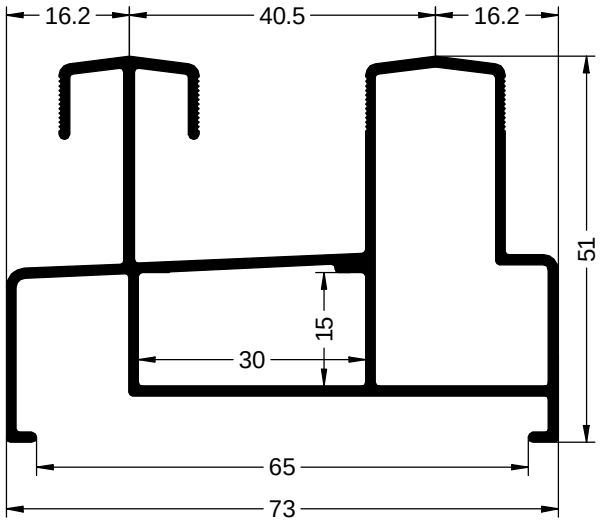

Ref. 6009
CERCO 73 mm

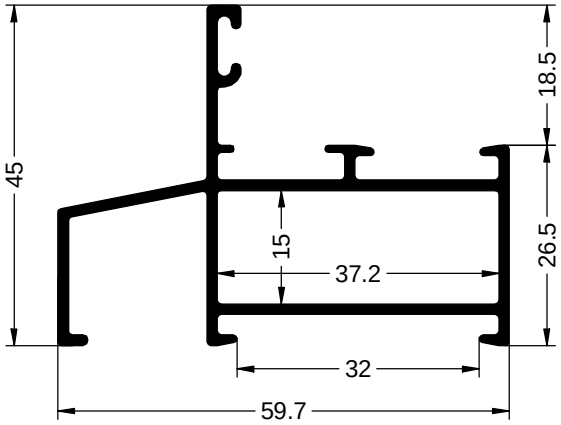

Ref. 6012
CERCO FIJO

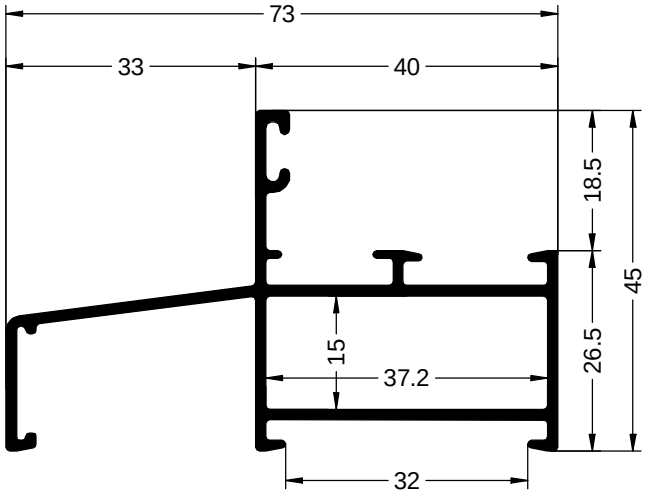

Ref. 6098
CERCO FIJO

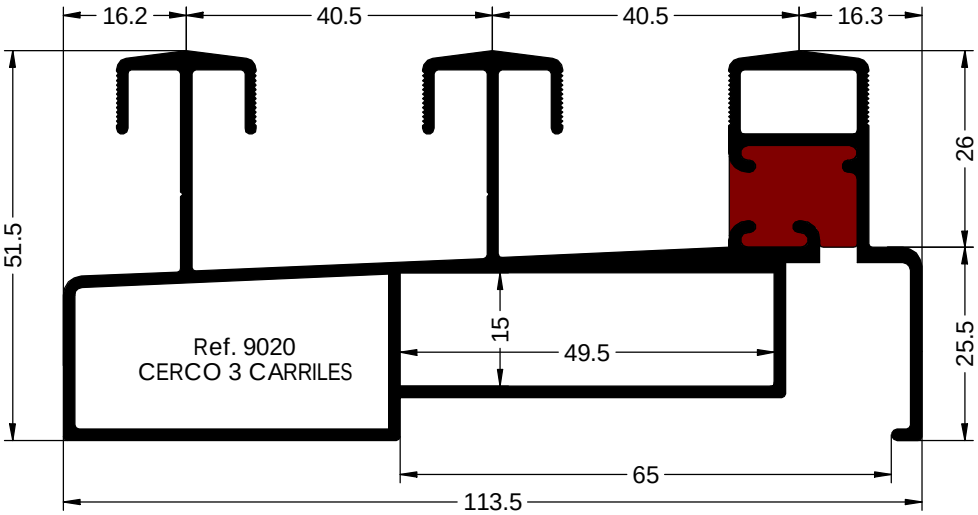

Perfiles

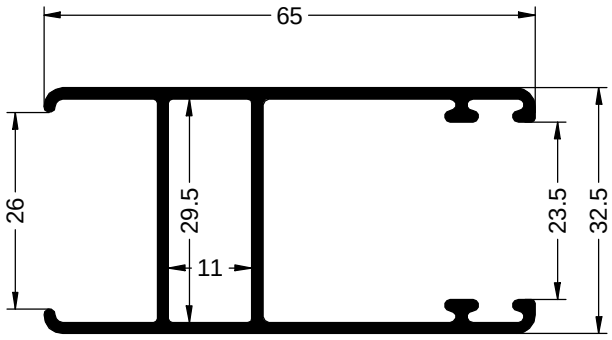

Ref. 6127
HOJA

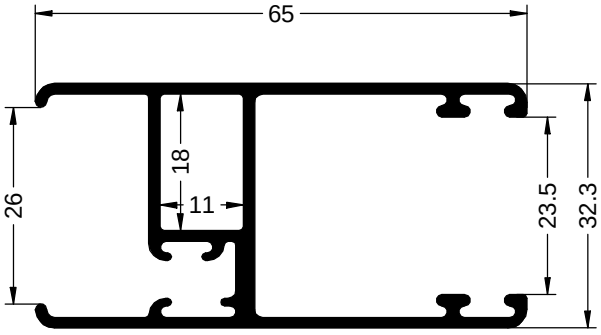

Ref. 6001
HOJA

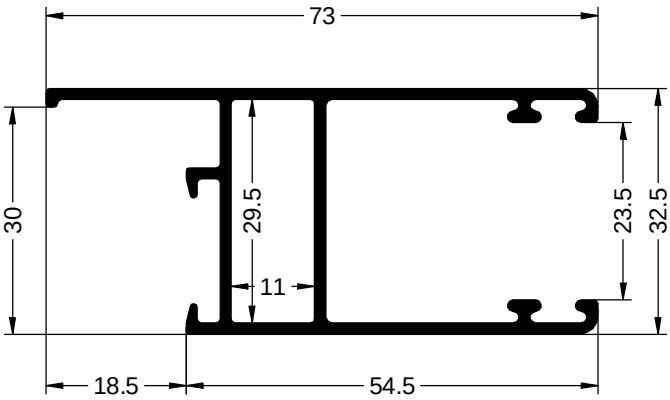

Ref. 6140
HOJA DE 73 PARA JUNQUILLO

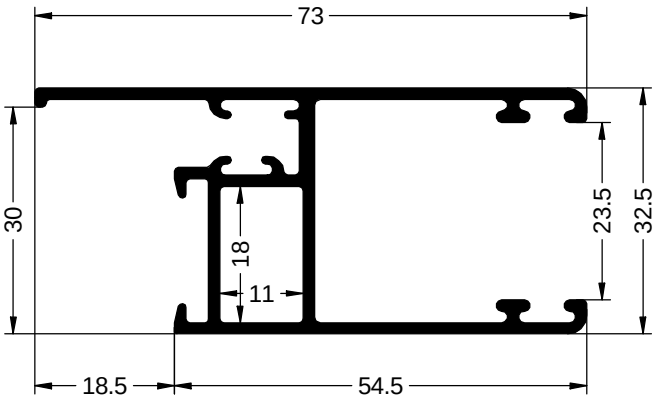

Ref. 6141
HOJA DE 73 PARA JUNQUILLO

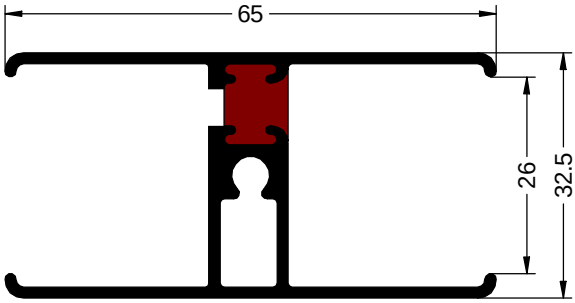

Ref. 9008
PARTELUNAS

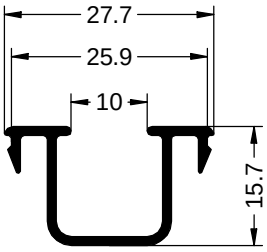

Ref. 6015
SUPLEMENTO MONOLITICO

Perfiles

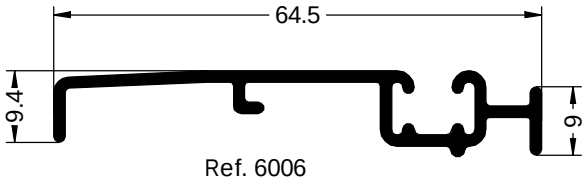

Ref. 6006
UNION DE CERCOS

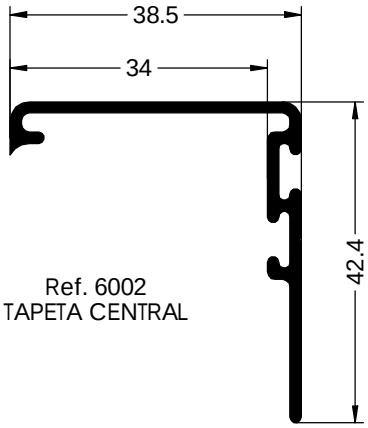

Ref. 6002
TAPETA CENTRAL

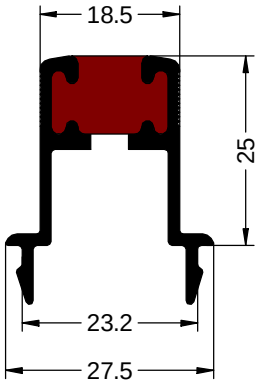

Ref. 9004
H CUATRO HOJAS

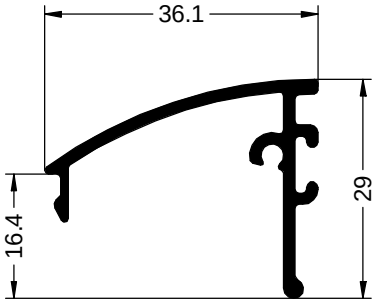

Ref. 6153
TAPETA HOJA CENTROS

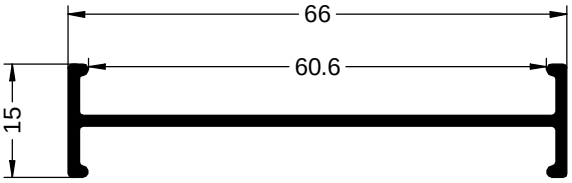

Ref. 3385
UNION MARCOS LATERALES

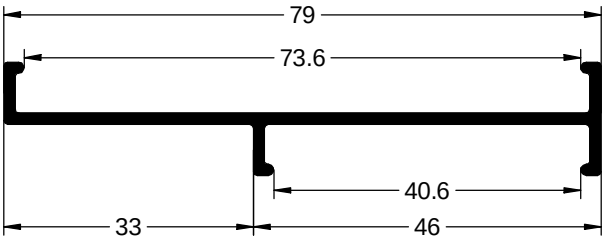

Ref. 6128
UNIÓN DE CERCO 73 Y PRACTICABLE 40

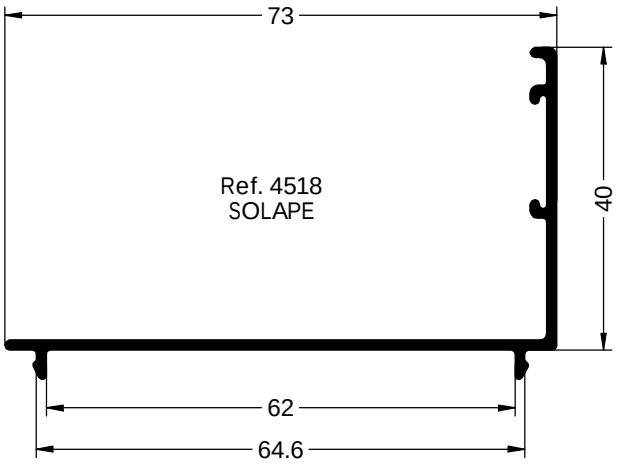

Ref. 4518
SOLAPE

Perfiles

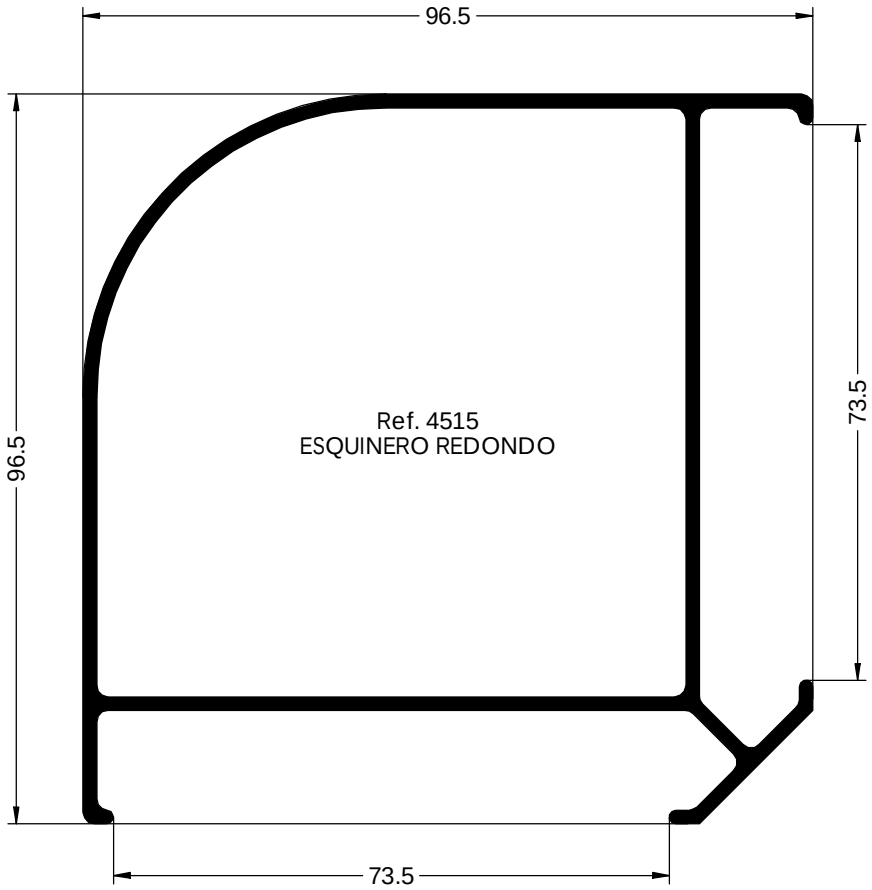
96.5
96.5
73.5
Ref. 4515
ESQUINERO REDONDO
73.5

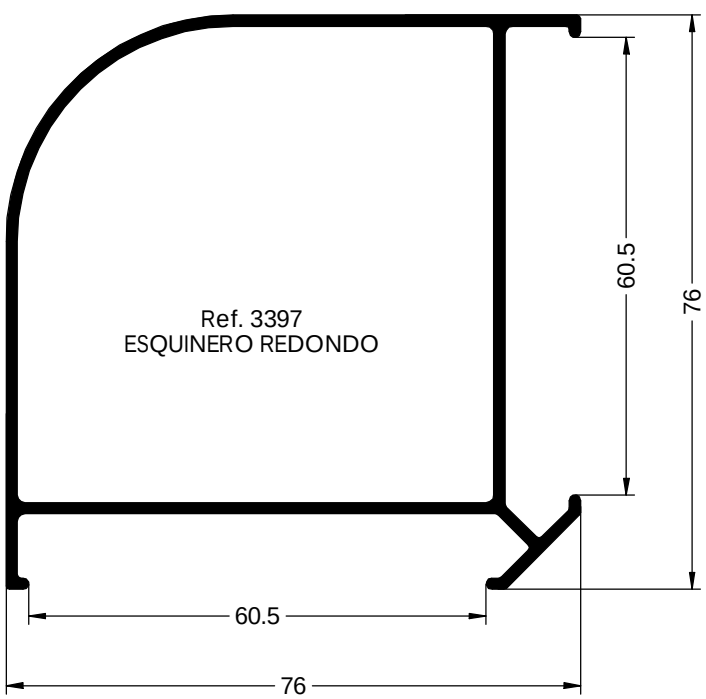
Ref. 3397
ESQUINERO REDONDO
60.5
76
60.5
76

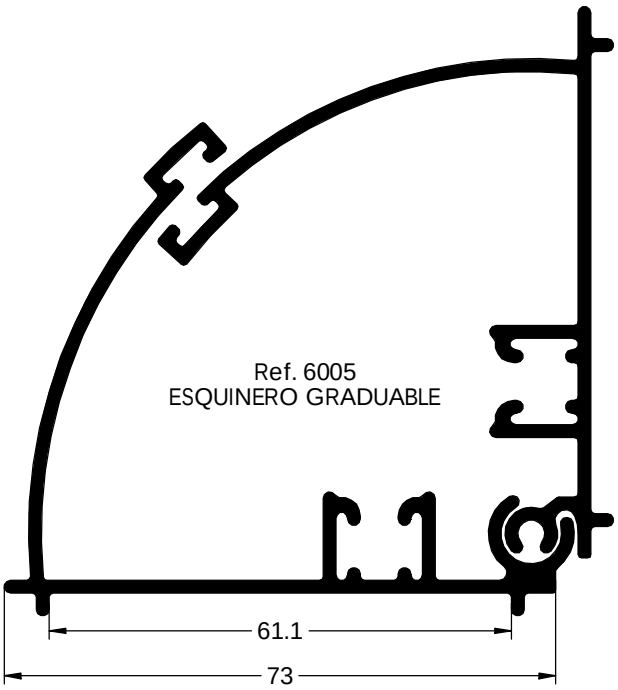
Ref. 6005
ESQUINERO GRADUABLE
61.1
73

Tabla de Acristalamientos

REF	1605	1720	1721*	1737	1688*	1731	1617	1633	1640*	1606	1696	1682*
6012	9	10,4	10,4	14	14,6	14,6	19	19,5	19,5	24,5	27	27
6098	9	10,4	10,4	14	14,6	14,6	19	19,5	19,5	24,5	27	27
6003	14	15,4	15,4	19	19,6	19,6	24	24,5	24,5	29,5	32	32
6140	3,5	4,9	4,9	8,5	9,1	9,1	13,5	14	14	19	21,5	21,5
6141	3,5	4,9	4,9	8,5	9,1	9,1	13,5	14	14	19	21,5	21,5

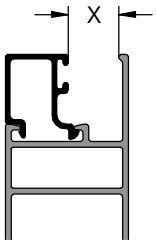

EL RESULTADO ES LA DISTANCIA ENTRE PERFIL Y JUNQUILLO (MILÍMETROS)

* JUNQUILLO CON GRAPA REF.0708

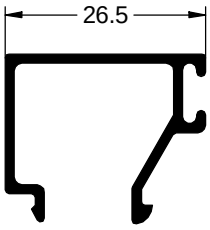

Ref. 1605
JUNQUILLO

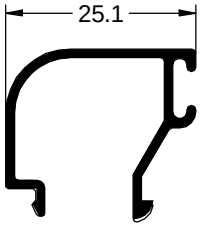

Ref. 1720
JUNQUILLO

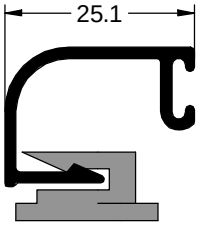

Ref. 1721
JUNQUILLO

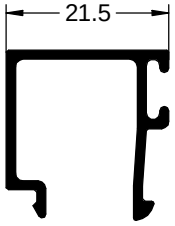

Ref. 1737
JUNQUILLO

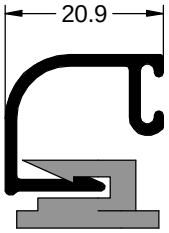

Ref. 1688
JUNQUILLO

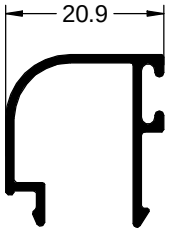

Ref. 1731
JUNQUILLO

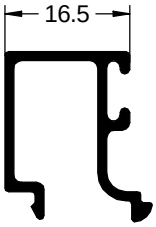

Ref. 1617
JUNQUILLO

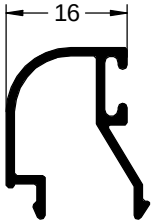

Ref. 1633
JUNQUILLO

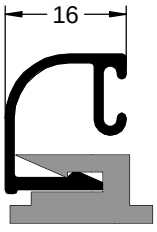

Ref. 1640
JUNQUILLO

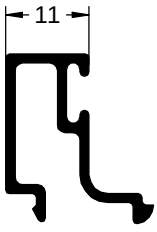

Ref. 1606
JUNQUILLO

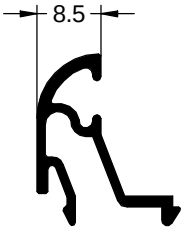

Ref. 1696
JUNQUILLO

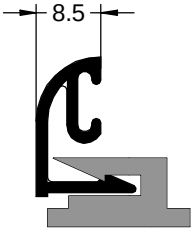

Ref. 1682
JUNQUILLO

Accesorios

CONJUNTO PLÁSTICOS TAPETA PLANA EUROPLUS - LC0550			
REF	**DESCRIPCIÓN**	**UNDS**	**IMAGEN**
0654	TOPE DE HOJAS	2	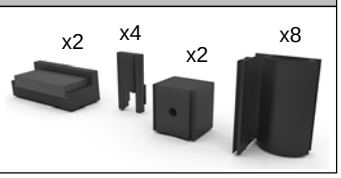
0656	CORTAVIENTOS	2	
0657	CLIPAJE PARA HOJA DE CENTROS	8	
0658	TAPA RANURA PARA HOJA DE CENTROS	4	

CONJUNTO PLÁSTICOS TAPETA CURVA EUROPLUS - LC0551			
REF	**DESCRIPCIÓN**	**UNDS**	**IMAGEN**
0654	TOPE DE HOJAS	2	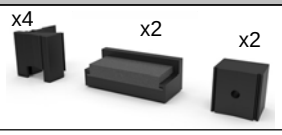
0656	CORTAVIENTOS	2	
0658-M	TAPA RANURA PARA HOJA DE CENTROS CON MUELLE	4	

CONJUNTO RUEDAS FIJAS EUROPLUS - SA0552-F			
REF	**DESCRIPCIÓN**	**UNDS**	**IMAGEN**
0651	CARCASA RODAMIENTO FIJO	4	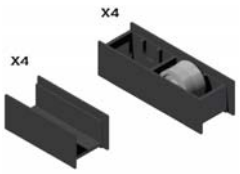
0652	CARCASA SUPERIOR	4	

CONJUNTO RUEDAS REGULABLES EUROPLUS - SA0552-R			
REF	**DESCRIPCIÓN**	**UNDS**	**IMAGEN**
0651-R	CARCASA RODAMIENTO REGULABLE	4	
0652	CARCASA SUPERIOR	4	

Accesorios

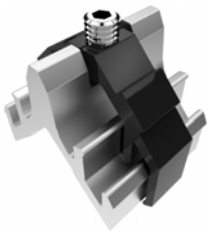

Ref.- 0002
Escuadra Tensor
29,5x11

Ref.- 0003
Escuadra Tetones
Camara 29,5x11

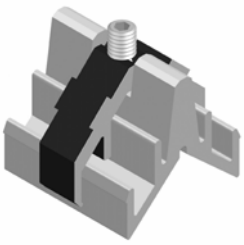

Ref.- 0126
Escuadra Tensor
Camara 30x15

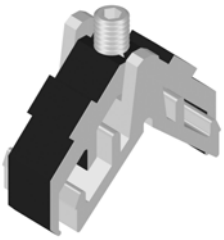

Ref.- 0135
Escuadra Tensor
Camara 18x11

Ref.- 0136
Escuadra Tetones
Camara 18x11

Ref.- 0137
Escuadra Tetones
Camara 18x11

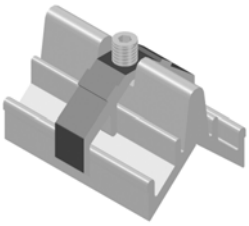

Ref.- 0148
Escuadra Cerco 3 Carriles
Camara 49x15

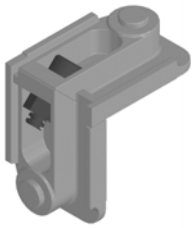

Ref.- 0149
Escuadra Tetón
Camara 37x15

Ref.- 0233
Nudo solape 6085

Ref.- 0281
Embellecedor
junquillo

Ref.- 0282
Valvula Desagüe
Corredera 100 unds.

Ref.- 0402
Felpudo 7X7 Film-Seal 100m

Ref.- 0408
Felpudo 7X7 100m

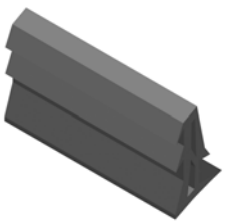

Ref.- 0412
Goma Cuña Grande 100m

Ref.- 0450
Goma acristalar
exterior 100m

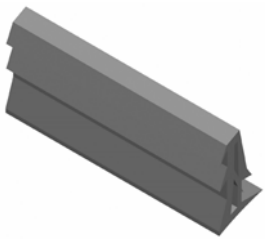

Ref.- 0466
Goma cuña pequeña 100m

Accesorios

Ref.- 0661
Tapeta 4 hojas

Ref.- 0657-B
Complemento PVC Hoja Centro

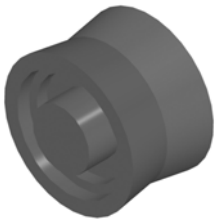

Ref.- 0653
Rodamiento

Ref.- 0698
Escuadra solape

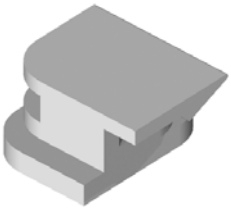

Ref.- 0708
Grapa Junquillo Redondo 100 unds.

Ref.- 0111
Cierre Pulsador con Cerradura

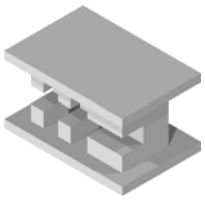

Ref.- 1042
Útil escuadras + desagüe 3 Hojas

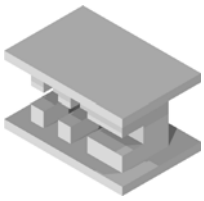

Ref.- 1077
Útil series EuroPlus - EuroCor - CT70

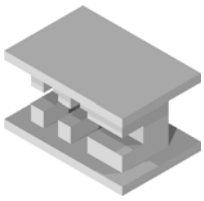

Ref.- 1078
Útil cierres serie EuroPlus - EuroCor - CT70

Accesorios Opciones de Cierre

ACCESORIOS PARA CIERRE EMBUTIDO NORMAL

Ref.- 0680
Cierre Embutido Pulsador

Ref.- 0663
Asa tirador

ACCESORIOS PARA CIERRE MULTIPUNTO DE VARILLA EMBUTIDO

Ref.- 0603
Varilla Cierre de Puntos 1200 mm

Ref.- 0601
Kit Cierre Puntos

ACCESORIOS PARA CIERRE MULTIPUNTO DE VARILLA CON CREMONA

Ref.- 0603
Varilla Cierre de Puntos 1200 mm

Ref.- 0006
Cremona Apertura Exterior

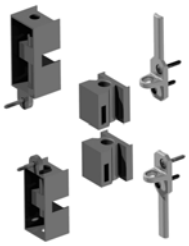

Ref.- 0602
Kit Cremona Cierre Puntos

ACCESORIOS PARA EL CIERRE MULTIPUNTO CON MANILLA

Ref.- 0302-MD
Manilla Acodada Dcha (Ventana)

Ref.- 0302-MI
Manilla Acodada Izqda (Ventana)

Ref.- 0302-MPD
Manilla Acodada Dcha (Balconera)

Ref.- 0302-MPI
Manilla Acodada Izqda (Balconera)

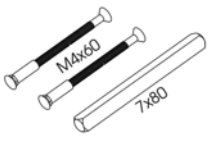

Ref.- 0302-N
Kit para manilla doble (0302-MP)

FALLEBAS para Cierre Perimetral		
REFERENCIA	DESCRIPCIÓN	RANGO DE APLICACIÓN
0302-F70600	Falleba 0600 D7.5 con antielevación	600 - 1000
0302-F71000	Falleba 1000 D7.5 con antielevación	1001 - 1800
0302-F71800	Falleba 1800 D7.5 con antielevación	1801 - 2200
0302-FC0600	Falleba Cerrable 0600 D15.5	600 - 1600
0302-FC1600	Falleba Cerrable 1600 D15.5	1601 - 2200

Otros Accesorios para el Cierre Perimetral	
REFERENCIA	DESCRIPCIÓN
W1260918	Rosetón Cilindro (9016 Blanco)
W1260828	Cilindro ECO/ME 30/30
0302-CSF	Cerradero de Seguridad Fresado
0302-A	Adaptador de Falleba

El kit para manilla doble Ref.- 0302-N es sólo compatible con las manillas 0302-MPD y 0302-MPI.
El Rosetón y el Cilindro son para la Falleba Cerrable. Consulta los acabados disponibles para el Rosetón y Manillas.

Esquinero Graduable

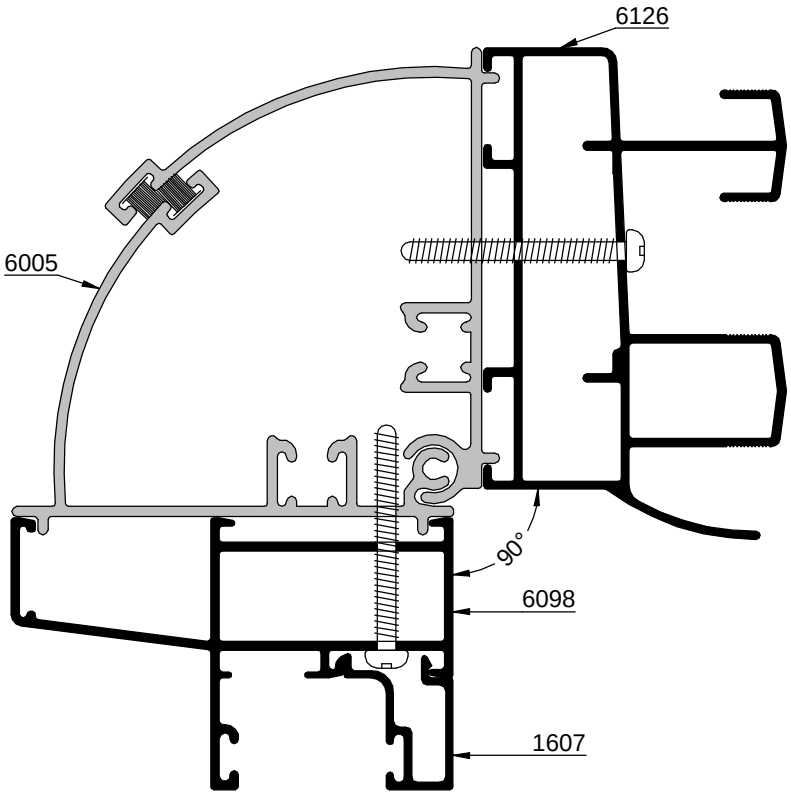

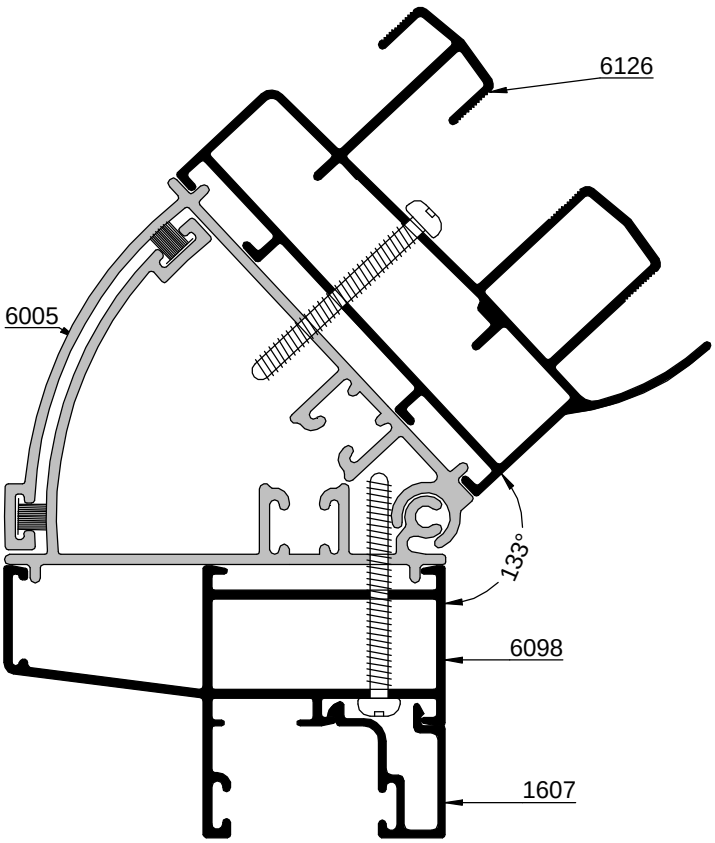

Esquinero Graduable para Guía de Persiana

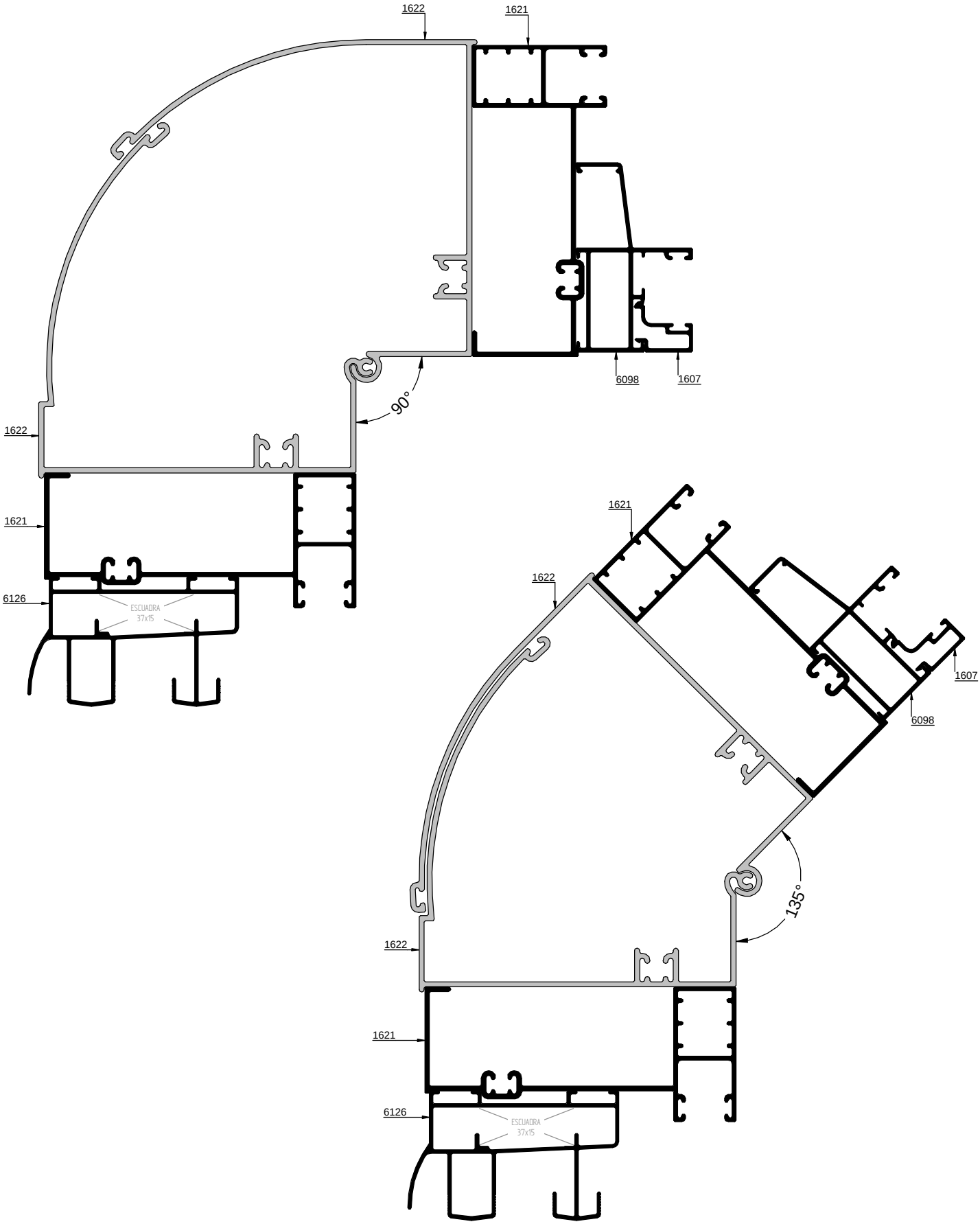

Unión de Cercos

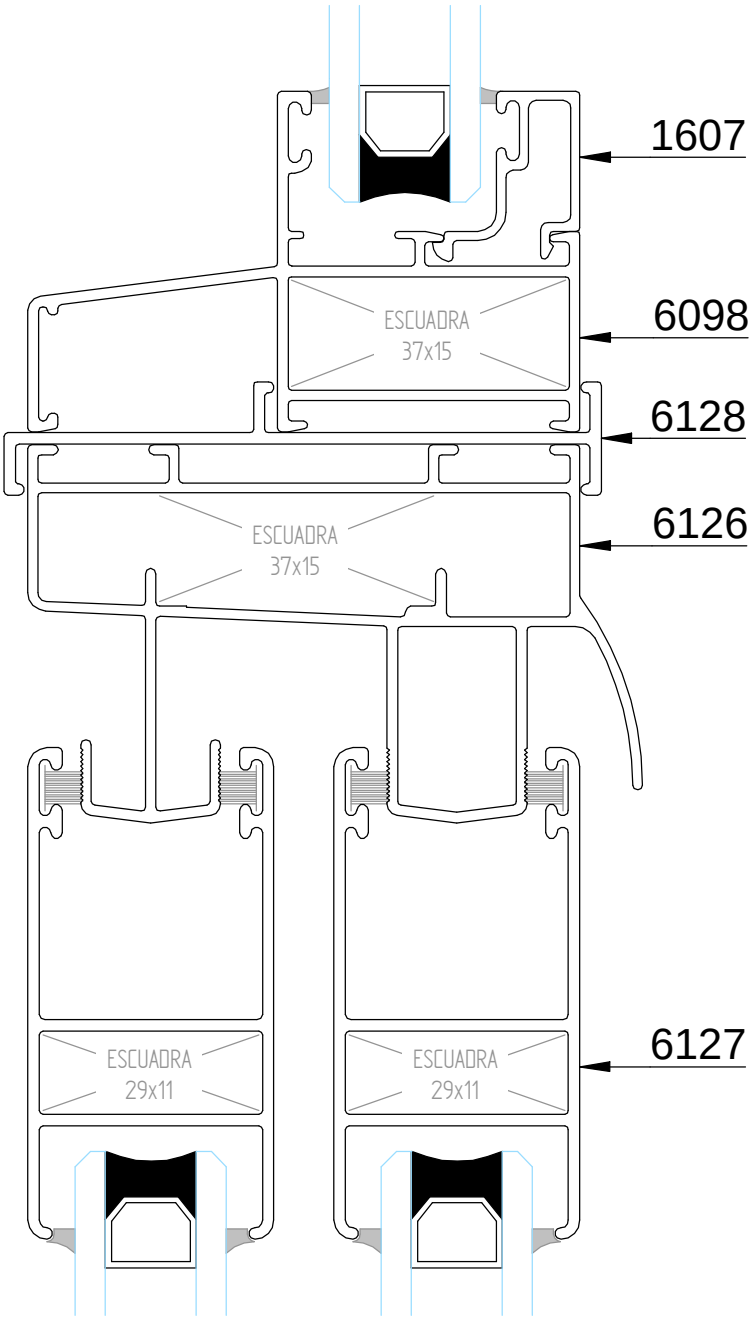

Unión de Cercos

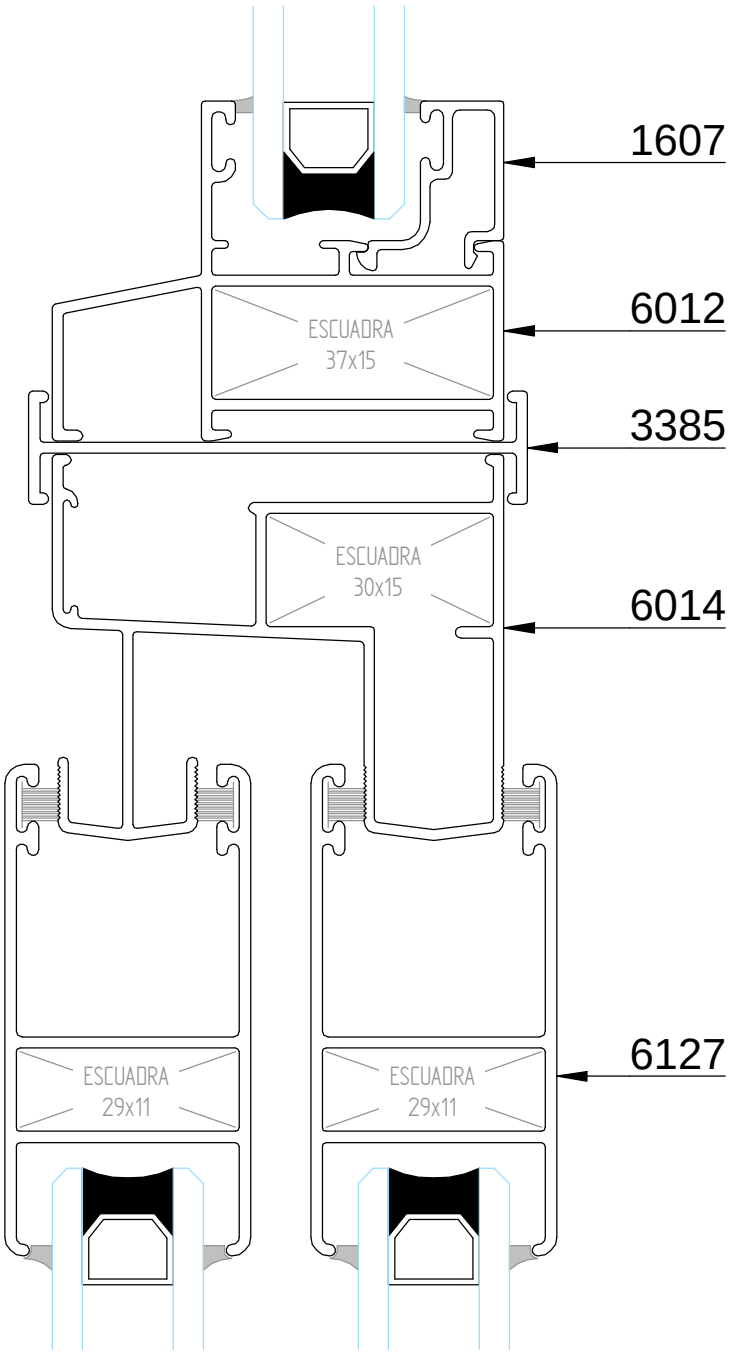

Unión de Cercos

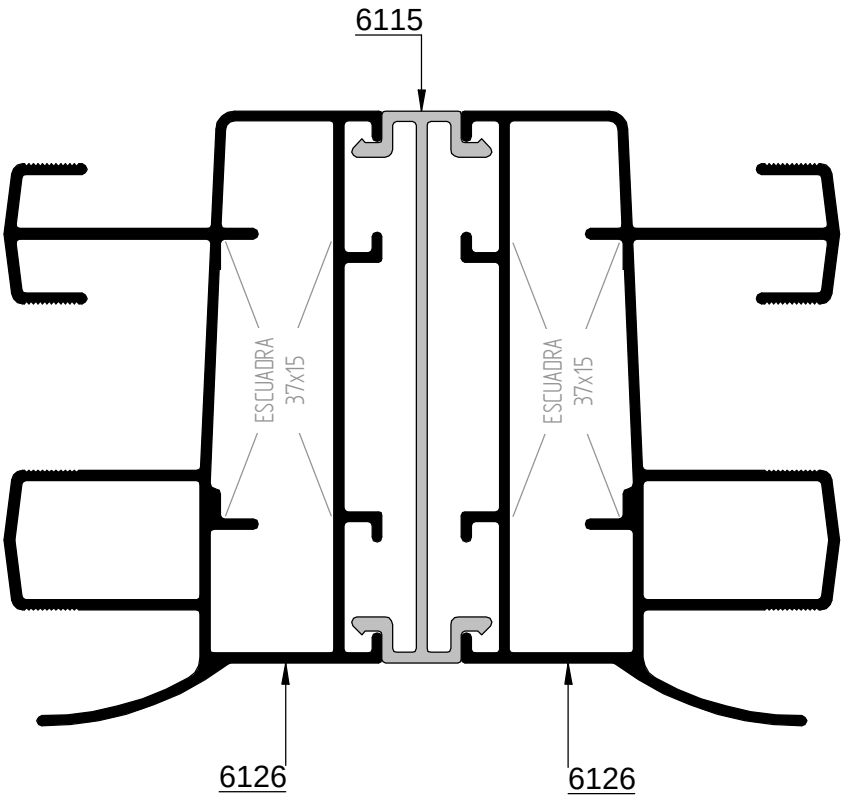

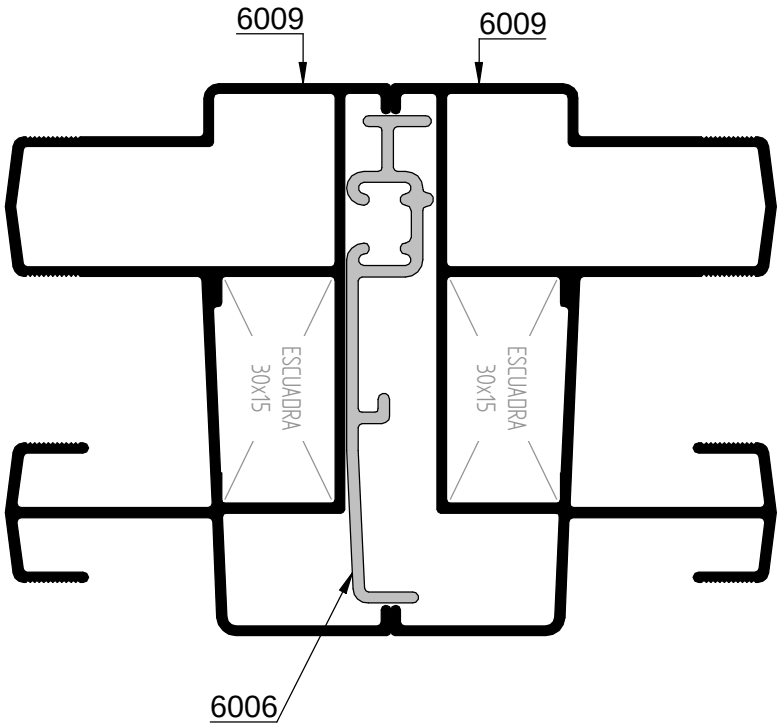

Unión de Cercos

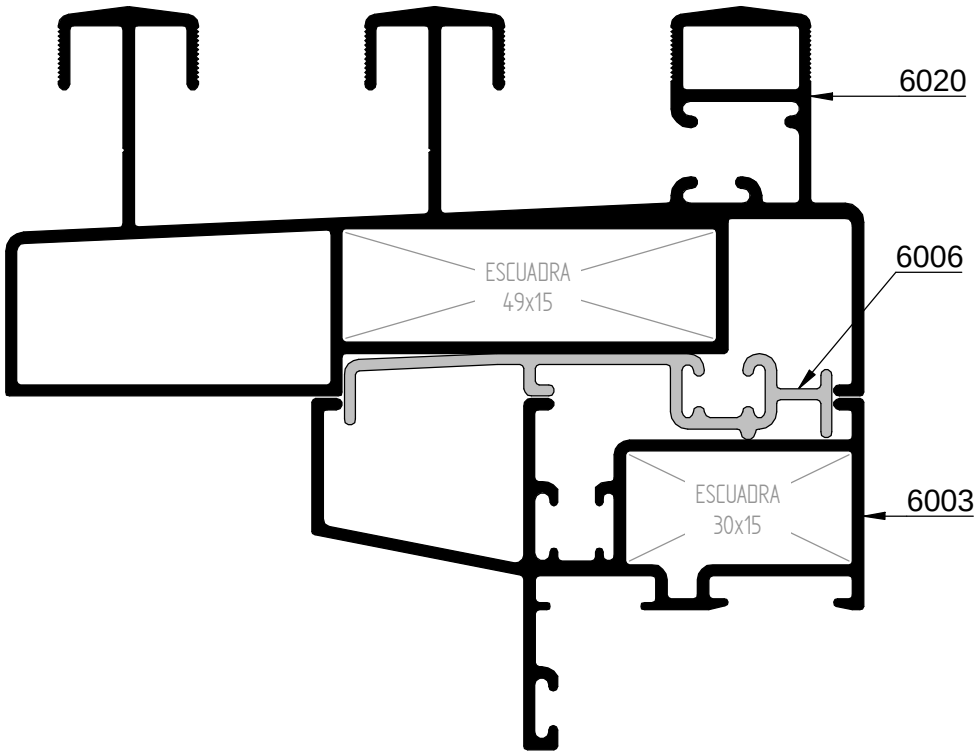

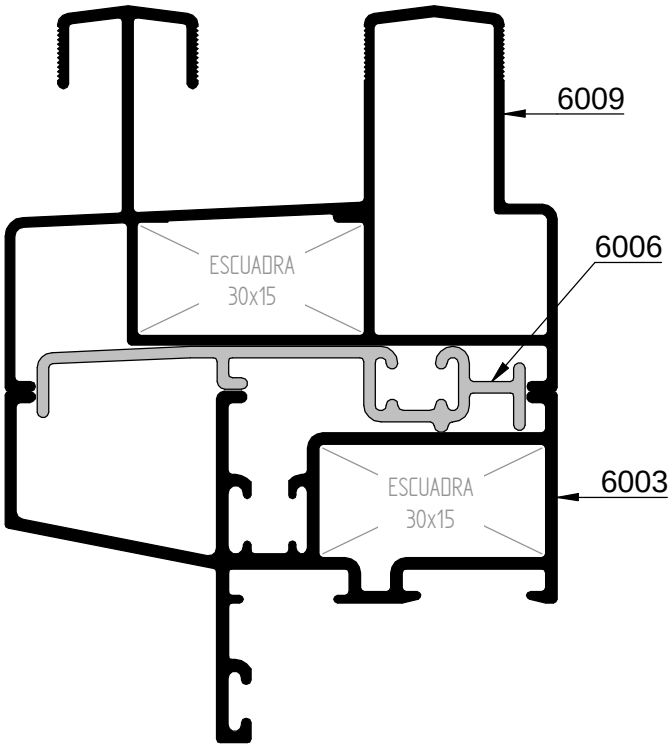

Ventana de 2 Hojas
Cerco 6126 - Hoja 6127 - Tapeta Plana

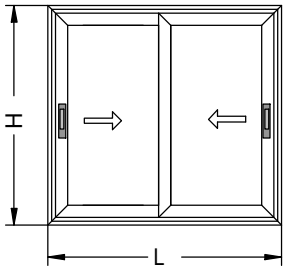

SECCIÓN VERTICAL

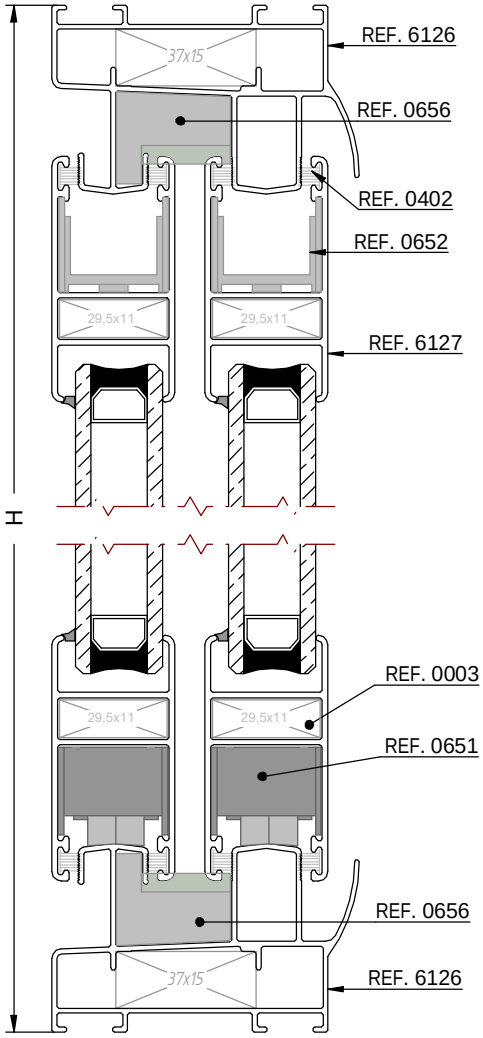

DESGLOSE:

REF.	DESCRIPCION	UND.	H/V	CORTE	CORTE mm
6126	CERCO	2	V	45º	H
		2	H		L
6127	HOJA	4	V	45º	H-80
		4	H		(L-21)/2
6002	TAPETA HOJA CENTROS	2	V	90º	H-80
0402	FELPUDO FILM-SEAL 7x7mm	6	V	90º	
		8	H		
0132	ESCUADRA TENSOR CAMARA 37X15	4	ELEGIR UNA OPCIÓN		
0149	ESCUADRA TETON CAMARA 37X15				
0003	ESCUADRA TETONES CAMARA 29,5X11	8	ELEGIR UNA OPCIÓN		
0002	ESCUADRA TENSOR 29,5X11				
0552-F	CONJUNTO DE RUEDAS FIJAS	1	ELEGIR UNA OPCIÓN		
0552-R	CONJUNTO DE RUEDAS REGULABLES				
0550	CONJUNTO PLÁSTICOS TAPETA PLANA	1			
SELECCIONAR UNA DE LAS SIGUIENTES OPCIONES					
0680	CIERRE EMBUTIDO	2	OPCIÓN 1		
0601	CIERRE MULTIPUNTO EMBUTIDO	2	OPCIÓN 2		
0603	VARILLA 1200mm	(a)			
0602	CIERRE MULTIPUNTO CREMONA	2	OPCIÓN 3		
0603	VARILLA 1200mm	(b)			
0006	CREMONA 2 PATAS	2			
0601	CIERRE MULTIPUNTO EMBUTIDO	1	OPCIÓN 4		
0602	CIERRE MULTIPUNTO CREMONA	1			
0603	VARILLA 1200mm	(a) (b)			
0006	CREMONA 2 PATAS	1			
-	CIERRE MUTIPUNTO MANILLA VENTANA	(c)	OPCIÓN 5		
-	CIERRE MUTIPUNTO MANILLA BALCONERA	(c)	OPCIÓN 6		
-	CIERRE MULTIPUNTO MANILLA DOBLE BALCONERA	(c)	OPCIÓN 7		

a) 1 Unidad a cada 1505 mm. de alto de ventana, multiplicado por nº de cierres (para Multipunto Embutido)

b) 1 Unidad a cada 1505 mm. de alto de ventana, multiplicado por nº de cierres (para Multipunto Cremona)

c) Consultar más adelante en este catálogo el despiece para el Multipunto de falleba con manilla.

NOTA: Las medidas de este cuadro son orientativas.
El Grupo Ayuso no se hace responsable de posibles errores que se produzcan al utilizar estas medidas.

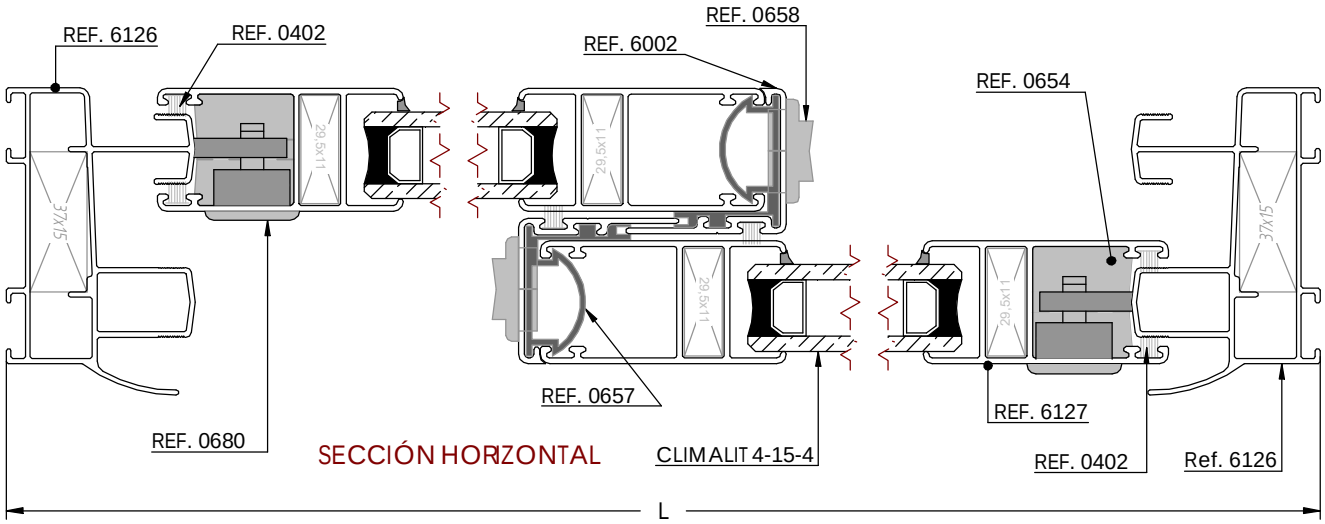

SECCIÓN HORIZONTAL

Ventana de 2 Hojas
Cerco 6126 - Hoja 6127 - Tapeta Curva

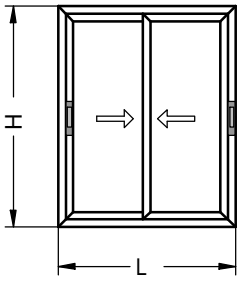

SECCIÓN VERTICAL

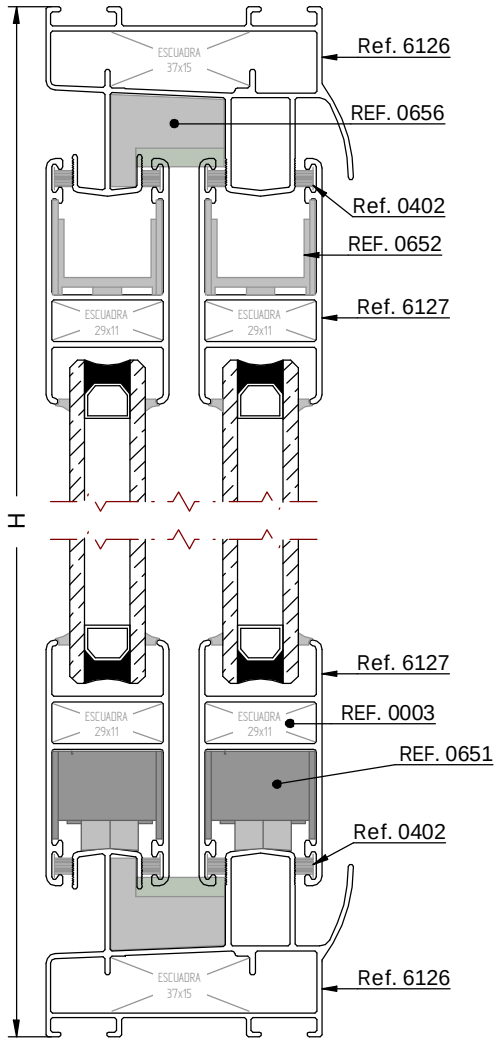

DESGLOSE:

REF.	DESCRIPCION	UND.	H/V	CORTE	CORTE mm
6126	CERCO	2	V	45º	H
		2	H		L
6127	HOJA	4	V	45º	H-80
		4	H		(L-28)/2
6153	TAPETA HOJA CENTROS	2	V	90º	H-154
0657-B	COMPLEMENTO PVC	2	V	90º	H-154
0402	FELPUDO FILM-SEAL 7x7mm	6	V	90º	
		8	H		
0132	ESCUADRA TENSOR CAMARA 37X15	4	ELEGIR UNA OPCIÓN		
0149	ESCUADRA TETON CAMARA 37X15				
0003	ESCUADRA TETONES CAMARA 29,5X11	8	ELEGIR UNA OPCIÓN		
0002	ESCUADRA TENSOR 29,5X11				
0552-F	CONJUNTO RUEDAS FIJAS	1	ELEGIR UNA OPCIÓN		
0552-R	CONJUNTO RUEDAS REGULABLES				
0551	CONJUNTO PLÁSTICOS TAPETA CURVA	1			
SELECCIONAR UNA DE LAS SIGUIENTES OPCIONES					
0680	CIERRE EMBUTIDO	2	OPCIÓN 1		
0601	CIERRE MULTIPUNTO EMBUTIDO	2	OPCIÓN 2		
0603	VARILLA 1200mm	(a)			
0602	CIERRE MULTIPUNTO CREMONA	2	OPCIÓN 3		
0603	VARILLA 1200mm	(b)			
0006	CREMONA 2 PATAS	2			
0601	CIERRE MULTIPUNTO EMBUTIDO	1	OPCIÓN 4		
0602	CIERRE MULTIPUNTO CREMONA	1			
0603	VARILLA 1200mm	(a) (b)			
0006	CREMONA 2 PATAS	1			
-	CIERRE MUTIPUNTO MANILLA VENTANA	(c)	OPCIÓN 5		
-	CIERRE MUTIPUNTO MANILLA BALCONERA	(c)	OPCIÓN 6		
-	CIERRE MULTIPUNTO MANILLA DOBLE BALCONERA	(c)	OPCIÓN 7		

a) 1 Unidad a cada 1505 mm. de alto de ventana, multiplicado por nº de cierres (para Multipunto Embutido)

b) 1 Unidad a cada 1505 mm. de alto de ventana, multiplicado por nº de cierres (para Multipunto Cremona)

c) Consultar más adelante en este catálogo el despiece para el Multipunto de falleba con manilla.

NOTA: Las medidas de este cuadro son orientativas.
El Grupo Ayuso no se hace responsable de posibles errores que se produzcan al utilizar estas medidas.

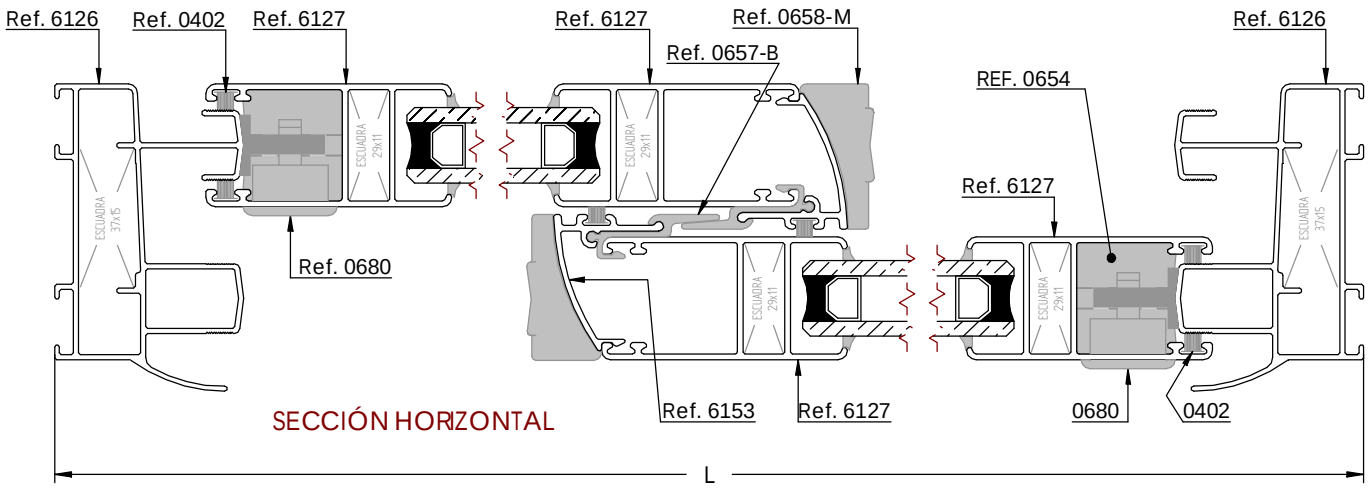

SECCIÓN HORIZONTAL

Ventana de 2 Hojas
Cerco 6126 - Hoja 6140 - Tapeta Plana

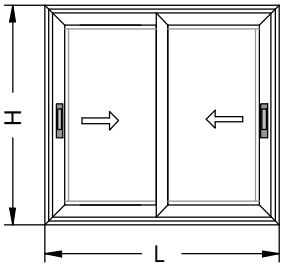

SECCION VERTICAL

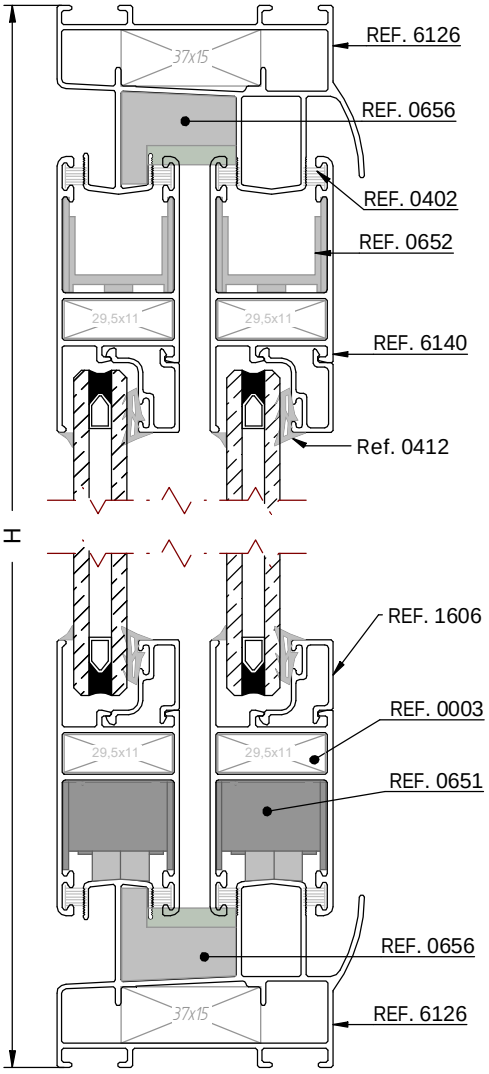

DESGLOSE:

REF.	DESCRIPCION	UND.	H/V	CORTE	CORTE mm
6126	CERCO	2	V	45º	H
		2	H		L
6140	HOJA	4	V	45º	H-80
		4	H		(L-13)/2
1606	JUNQUILLO	4	V	90º	H-226
		4	H	90º	(L-231)/2
6002	TAPETA HOJA CENTROS	2	V	90º	H-80
0402	FELPUDO FILM-SEAL 7x7mm	6	V	90º	
		8	H		
0412	GOMA DE CUÑA GRANDE	4	V	ELEGIR UNA OPCIÓN	
0466	GOMA DE CUÑA PEQUEÑA	4	H		
0132	ESCUADRA TENSOR CAMARA 37X15	4	ELEGIR UNA OPCIÓN		
0149	ESCUADRA TETON CAMARA 37X15				
0003	ESCUADRA TETONES CAMARA 29,5X11	8	ELEGIR UNA OPCIÓN		
0002	ESCUADRA TENSOR 29,5X11				
0552-F	CARCASA RODAMIENTOS	1	ELEGIR UNA OPCIÓN		
0552-R	RODAMIENTO REGULABLE				
0550	CONJUNTO PLÁSTICOS TAPETA PLANA	1			
SELECCIONAR UNA DE LAS SIGUIENTES OPCIONES					
0680	CIERRE EMBUTIDO	2	OPCIÓN 1		
0601	CIERRE MULTIPUNTO EMBUTIDO	2	OPCIÓN 2		
0603	VARILLA 1200mm	(a)			
0602	CIERRE MULTIPUNTO CREMONA	2	OPCIÓN 3		
0603	VARILLA 1200mm	(b)			
0006	CREMONA 2 PATAS	2			
0601	CIERRE MULTIPUNTO EMBUTIDO	1	OPCIÓN 4		
0602	CIERRE MULTIPUNTO CREMONA	1			
0603	VARILLA 1200mm	(a) (b)			
0006	CREMONA 2 PATAS	1			
-	CIERRE MUTIPUNTO MANILLA VENTANA	(c)	OPCIÓN 5		
-	CIERRE MUTIPUNTO MANILLA BALCONERA	(c)	OPCIÓN 6		
-	CIERRE MULTIPUNTO MANILLA DOBLE BALCONERA	(c)	OPCIÓN 7		

a) 1 Unidad a cada 1505 mm. de alto de ventana, multiplicado por nº de cierres (para Multipunto Embutido)

b) 1 Unidad a cada 1505 mm. de alto de ventana, multiplicado por nº de cierres (para Multipunto Cremona)

c) Consultar más adelante en este catálogo el despiece para el Multipunto de falleba con manilla.

NOTA: Las medidas de este cuadro son orientativas.
El Grupo Ayuso no se hace responsable de posibles errores que se produzcan al utilizar estas medidas.

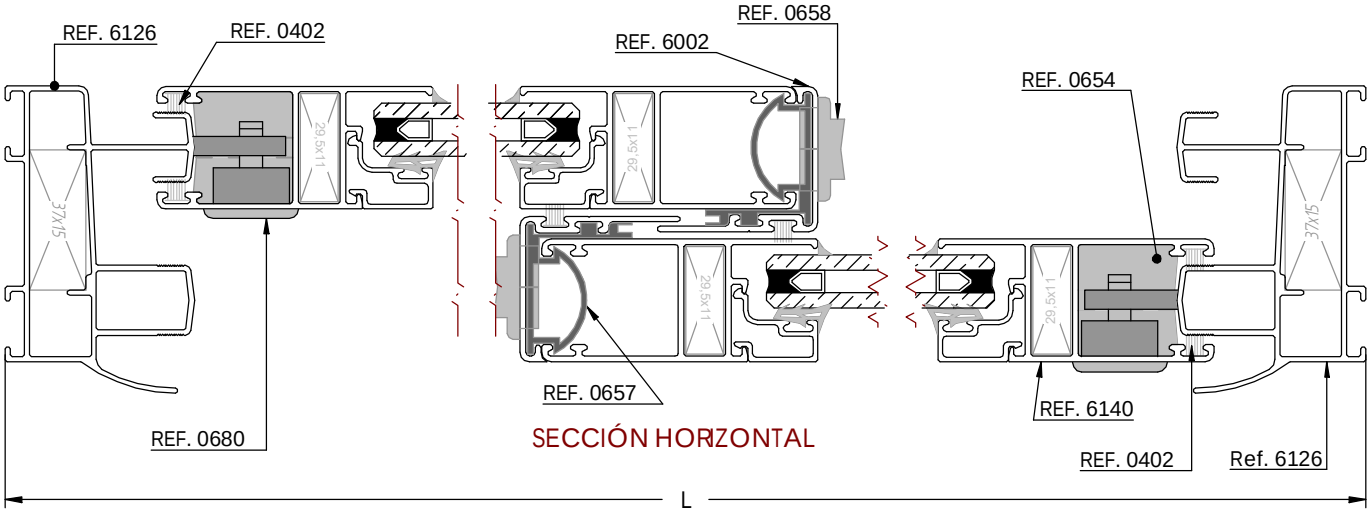

SECCIÓN HORIZONTAL

Ventana de 2 Hojas
Cerco 6126 - Hoja 6140 - Tapeta Curva

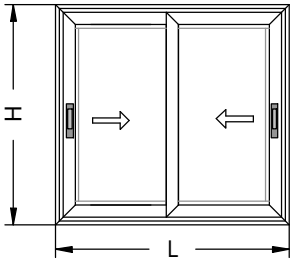

SECCIÓN VERTICAL

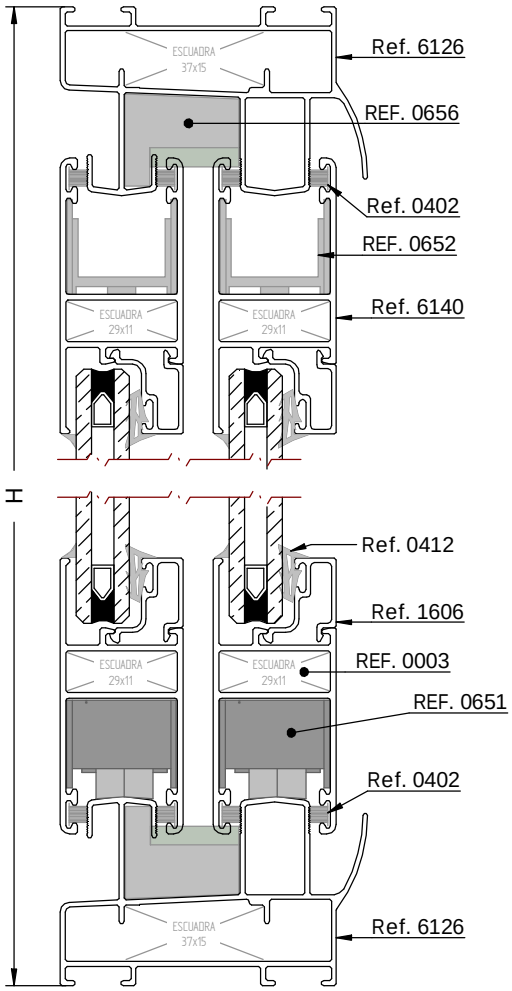

DESGLOSE:

REF.	DESCRIPCION	UND.	H/V	CORTE	CORTE mm
6126	CERCO	2	V	45º	H
		2	H		L
6140	HOJA	4	V	45º	H-80
		4	H		(L-20)/2
1606	JUNQUILLO	4	V	90º	H-226
		4	H	90º	(L-275)/2
6153	TAPETA HOJA CENTROS	2	V	90º	H-154
0657-B	COMPLEMENTO PVC	2	V	90º	H-154
0402	FELPUDO FILM-SEAL 7x7mm	6	V	90º	
		8	H		
0412	GOMA DE CUÑA GRANDE	4	V	ELEGIR UNA OPCIÓN	
0466	GOMA DE CUÑA PEQUEÑA	4	H		
0132	ESCUADRA TENSOR CAMARA 37X15	4	ELEGIR UNA OPCIÓN		
0149	ESCUADRA TETON CAMARA 37X15				
0003	ESCUADRA TETONES CAMARA 29,5X11	8	ELEGIR UNA OPCIÓN		
0002	ESCUADRA TENSOR 29,5X11				
0552-F	CONJUNTO RUEDAS FIJAS	1	ELEGIR UNA OPCIÓN		
0552-R	CONJUNTO RUEDAS REGULABLES				
0551	CONJUNTO PLÁSTICOS TAPETA CURVA	1			
SELECCIONAR UNA DE LAS SIGUIENTES OPCIONES					
0680	CIERRE EMBUTIDO	2	OPCIÓN 1		
0601	CIERRE MULTIPUNTO EMBUTIDO	2	OPCIÓN 2		
0603	VARILLA 1200mm	(a)			
0602	CIERRE MULTIPUNTO CREMONA	2	OPCIÓN 3		
0603	VARILLA 1200mm	(b)			
0006	CREMONA 2 PATAS	2			
0601	CIERRE MULTIPUNTO EMBUTIDO	1	OPCIÓN 4		
0602	CIERRE MULTIPUNTO CREMONA	1			
0603	VARILLA 1200mm	(a) (b)			
0006	CREMONA 2 PATAS	1			
-	CIERRE MUTIPUNTO MANILLA VENTANA	(c)	OPCIÓN 5		
-	CIERRE MUTIPUNTO MANILLA BALCONERA	(c)	OPCIÓN 6		
-	CIERRE MULTIPUNTO MANILLA DOBLE BALCONERA	(c)	OPCIÓN 7		

a) 1 Unidad a cada 1505 mm. de alto de ventana, multiplicado por nº de cierres (para Multipunto Embutido)

b) 1 Unidad a cada 1505 mm. de alto de ventana, multiplicado por nº de cierres (para Multipunto Cremona)

c) Consultar más adelante en este catálogo el despiece para el Multipunto de falleba con manilla.

NOTA: Las medidas de este cuadro son orientativas.
El Grupo Ayuso no se hace responsable de posibles errores que se produzcan al utilizar estas medidas.

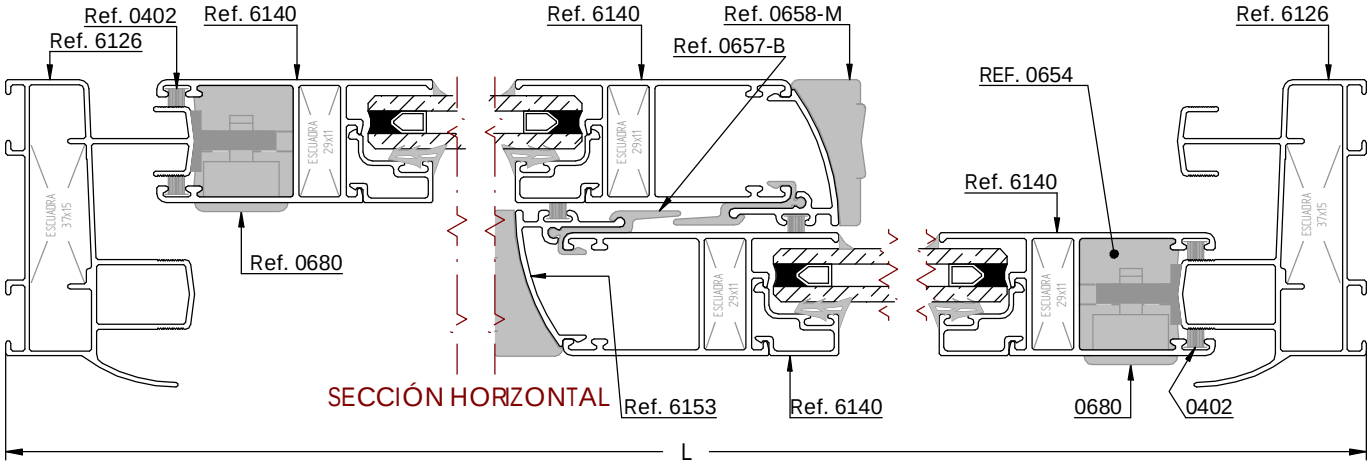

SECCIÓN HORIZONTAL

L

Ventana de 4 Hojas
Cerco 6126 - Hoja 6127 - Tapeta Curva

SECCIÓN VERTICAL
1:2

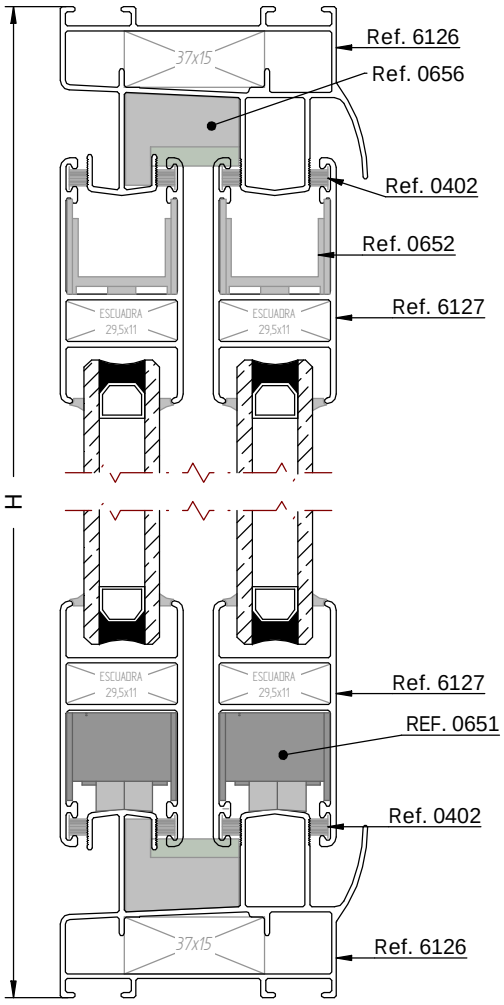

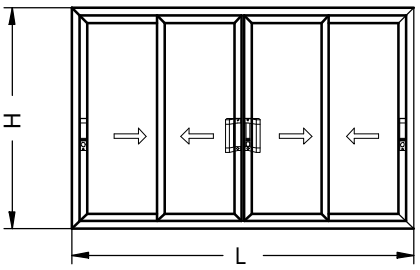

DESGLOSE:

REF.	DESCRIPCION	UND.	H/V	CORTE	CORTE mm
6126	CERCO	2	V	45º	H
		2	H		L
6127	HOJA	8	V	45º	H-80
		8	H		(L+9)/4
6153	TAPETA HOJA CENTROS	4	V	90º	H-154
0657-B	COMPLEMENTO PVC	4	V	90º	H-154
9004	COMPLEMENTO 4 HOJAS	1	V	90º	H-140
0402	FELPUDO FILM-SEAL 7x7mm	10	V	90º	
		16	H		
0132	ESCUADRA TENSOR CAMARA 37X15	4	ELEGIR UNA OPCIÓN		
0149	ESCUADRA TETON CAMARA 37X15				
0003	ESCUADRA TETONES CAMARA 29,5X11	16	ELEGIR UNA OPCIÓN		
0002	ESCUADRA TENSOR 29,5X11				
0552-F	CONJUNTO RUEDAS FIJAS	2	ELEGIR UNA OPCIÓN		
0552-R	CONJUNTO RUEDAS REGULABLES				
0551	CONJUNTO PLÁSTICOS TAPETA CURVA	2			
0661	TAPETA 4 HOJAS	2			
SELECCIONAR UNA DE LAS SIGUIENTES OPCIONES					
0663	ASA TIRADOR	2	OPCIÓN 1		
0680	CIERRE EMBUTIDO	4			
0601	CIERRE MULTIPUNTO EMBUTIDO	2	OPCIÓN 2		
0602	CIERRE MULTIPUNTO CREMONA	1			
0603	VARILLA 1200mm	(a) (b)			
0006	CREMONA 2 PATAS	1			
-	CIERRE MUTIPUNTO MANILLA VENTANA	(c)	OPCIÓN 3		
-	CIERRE MUTIPUNTO MANILLA BALCONERA	(c)	OPCIÓN 4		
-	CIERRE MULTIPUNTO MANILLA DOBLE BALCONERA	(c)	OPCIÓN 5		

a) 1 Unidad a cada 1505 mm. de alto de ventana, multiplicado por nº de cierres (para Multipunto Embutido)
b) 1 Unidad a cada 1505 mm. de alto de ventana, multiplicado por nº de cierres (para Multipunto Cremona)
c) Consultar más adelante en este catálogo el despiece para el Multipunto de falleba con manilla.

NOTA: Las medidas de este cuadro son orientativas.
El Grupo Ayuso no se hace responsable de posibles errores que se produzcan al utilizar estas medidas.

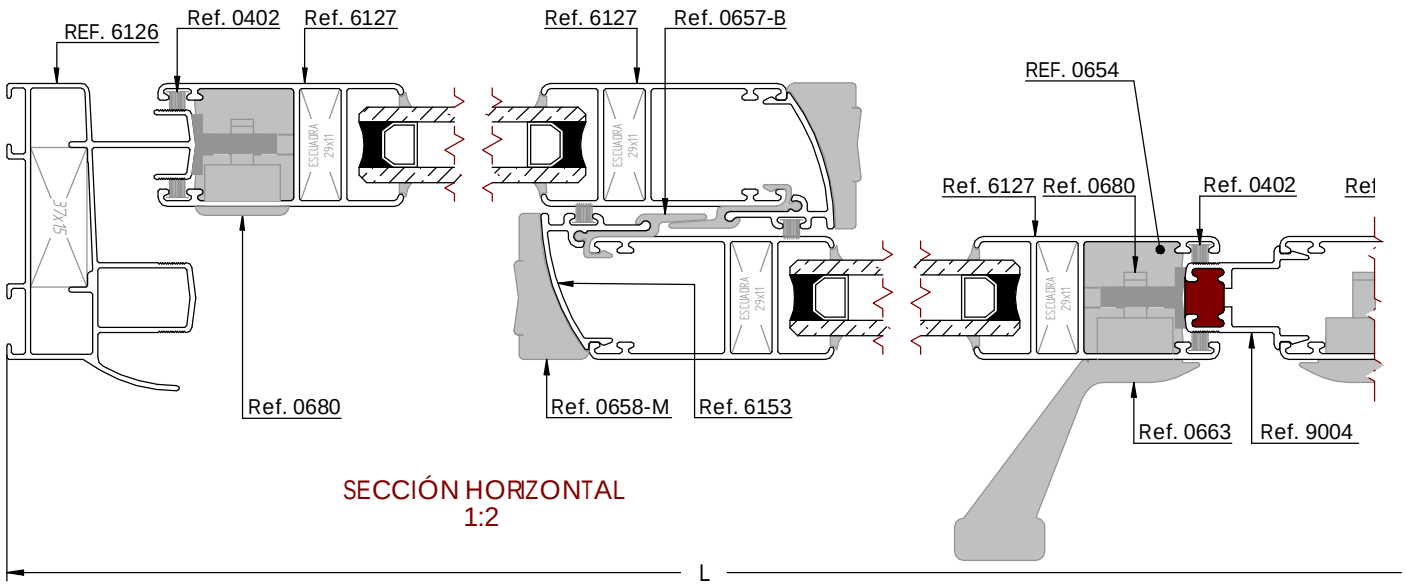

SECCIÓN HORIZONTAL
1:2

Ventana de 4 Hojas
Cerco 6126 - Hoja 6140 - Tapeta Curva

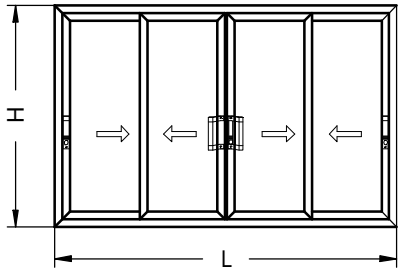

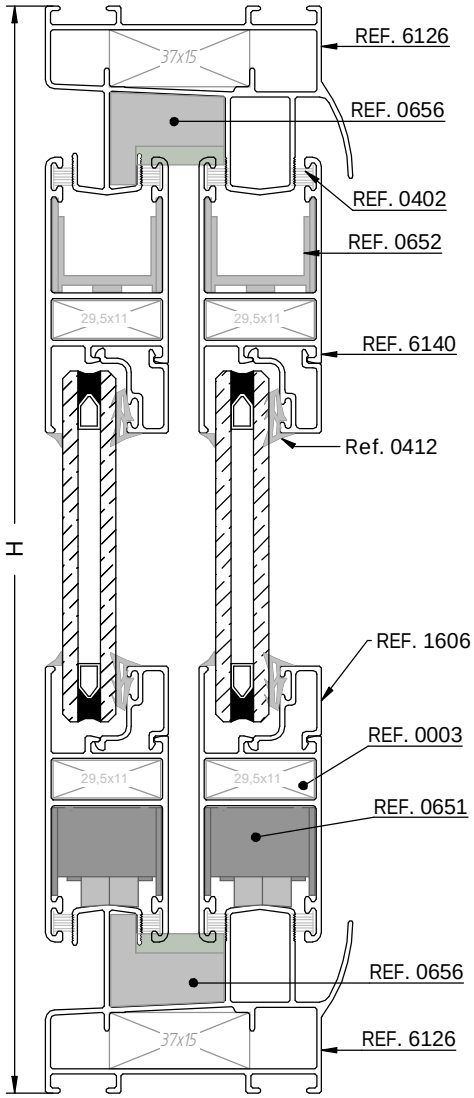

DESGLOSE:

REF.	DESCRIPCION	UND.	H/V	CORTE	CORTE mm
6126	CERCO	2	V	45º	H
		2	H		L
6140	HOJA	8	V	45º	H-80
		8	H		(L+25)/4
1606	JUNQUILLO	8	V	45º	H-226
		8	H		(L-411)/4
6153	TAPETA HOJA CENTROS	4	V	90º	H-154
0657-B	COMPLEMENTO PVC	4	V	90º	H-154
9004	COMPLEMENTO 4 HOJAS	1	V	90º	H-140
0402	FELPUDO FILM-SEAL 7x7mm	10	V	90º	
		16	H		
0132	ESCUADRA TENSOR CAMARA 37X15	4	ELEGIR UNA OPCIÓN		
0149	ESCUADRA TETON CAMARA 37X15				
0003	ESCUADRA TETONES CAMARA 29,5X11	16	ELEGIR UNA OPCIÓN		
0002	ESCUADRA TENSOR 29,5X11				
0552-F	CONJUNTO RUEDAS FIJAS	2	ELEGIR UNA OPCIÓN		
0552-R	CONJUNTO RUEDAS REGULABLES				
0551	CONJUNTO PLÁSTICOS TAPETA CURVA	2			
0661	TAPETA 4 HOJAS	2			
SELECCIONAR UNA DE LAS SIGUIENTES OPCIONES					
0663	ASA TIRADOR	2	OPCIÓN 1		
0680	CIERRE EMBUTIDO	4			
0601	CIERRE MULTIPUNTO EMBUTIDO	2	OPCIÓN 2		
0602	CIERRE MULTIPUNTO CREMONA	1			
0603	VARILLA 1200mm	(a) (b)			
0006	CREMONA 2 PATAS	1			
-	CIERRE MUTIPUNTO MANILLA VENTANA	(c)	OPCIÓN 3		
-	CIERRE MUTIPUNTO MANILLA BALCONERA	(c)	OPCIÓN 4		
-	CIERRE MULTIPUNTO MANILLA DOBLE BALCONERA	(c)	OPCIÓN 5		

a) 1 Unidad a cada 1505 mm. de alto de ventana, multiplicado por nº de cierres (para Multipunto Embutido)
b) 1 Unidad a cada 1505 mm. de alto de ventana, multiplicado por nº de cierres (para Multipunto Cremona)
c) Consultar más adelante en este catálogo el despiece para el Multipunto de falleba con manilla.

NOTA: Las medidas de este cuadro son orientativas.
El Grupo Ayuso no se hace responsable de posibles errores que se produzcan al utilizar estas medidas.

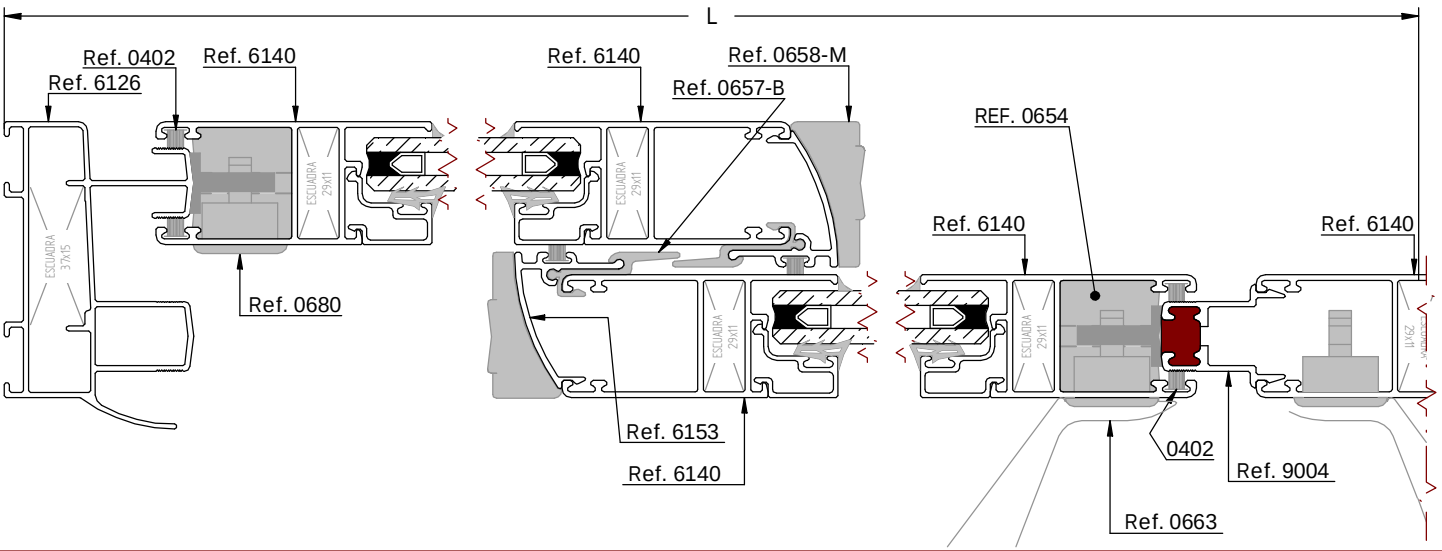

Ventana de 2 Hojas
Cerco 6009 - Hoja 6127 - Tapeta Plana

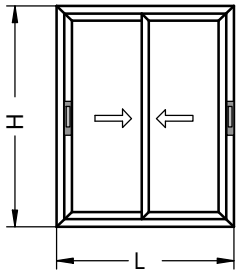

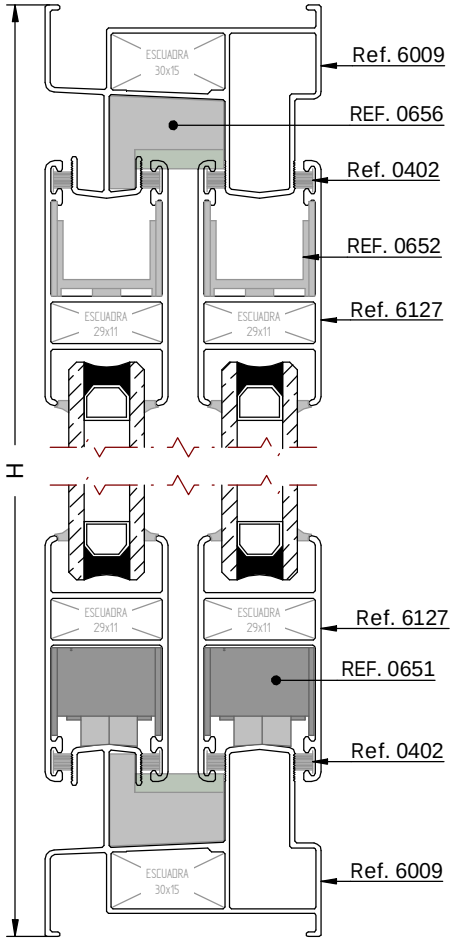

SECCIÓN VERTICAL
1:2

DESGLOSE:

REF.	DESCRIPCION	UND.	H/V	CORTE	CORTE mm
6009	CERCO	2	V	45º	H
		2	H		L
6127	HOJA	4	V	45º	H-82
		4	H		(L-23)/2
6002	TAPETA HOJA CENTROS	2	V	90º	H-82
0402	FELPUDO FILM-SEAL 7x7mm	6	V	90º	
		8	H		
0126	ESCUADRA TENSOR CAMARA 30X15	4			
0003	ESCUADRA TETONES CAMARA 29,5X11	8	ELEGIR UNA OPCIÓN		
0002	ESCUADRA TENSOR 29,5X11				
0552-F	CONJUNTO DE RUEDAS FIJAS	1	ELEGIR UNA OPCIÓN		
0552-R	CONJUNTO DE RUEDAS REGULABLES				
0550	CONJUNTO PLÁSTICOS TAPETA PLANA	1			
SELECCIONAR UNA DE LAS SIGUIENTES OPCIONES					
0680	CIERRE EMBUTIDO	2	OPCIÓN 1		
0601	CIERRE MULTIPUNTO EMBUTIDO	2	OPCIÓN 2		
0603	VARILLA 1200mm	(a)			
0602	CIERRE MULTIPUNTO CREMONA	2	OPCIÓN 3		
0603	VARILLA 1200mm	(b)			
0006	CREMONA 2 PATAS	2			
0601	CIERRE MULTIPUNTO EMBUTIDO	1	OPCIÓN 4		
0602	CIERRE MULTIPUNTO CREMONA	1			
0603	VARILLA 1200mm	(a) (b)			
0006	CREMONA 2 PATAS	1			
-	CIERRE MUTIPUNTO MANILLA VENTANA	(c)	OPCIÓN 5		
-	CIERRE MUTIPUNTO MANILLA BALCONERA	(c)	OPCIÓN 6		
-	CIERRE MULTIPUNTO MANILLA DOBLE BALCONERA	(c)	OPCIÓN 7		

a) 1 Unidad a cada 1505 mm. de alto de ventana, multiplicado por nº de cierres (para Multipunto Embutido)

b) 1 Unidad a cada 1505 mm. de alto de ventana, multiplicado por nº de cierres (para Multipunto Cremona)

c) Consultar más adelante en este catálogo el despiece para el Multipunto de falleba con manilla.

NOTA: Las medidas de este cuadro son orientativas.
El Grupo Ayuso no se hace responsable de posibles errores que se produzcan al utilizar estas medidas.

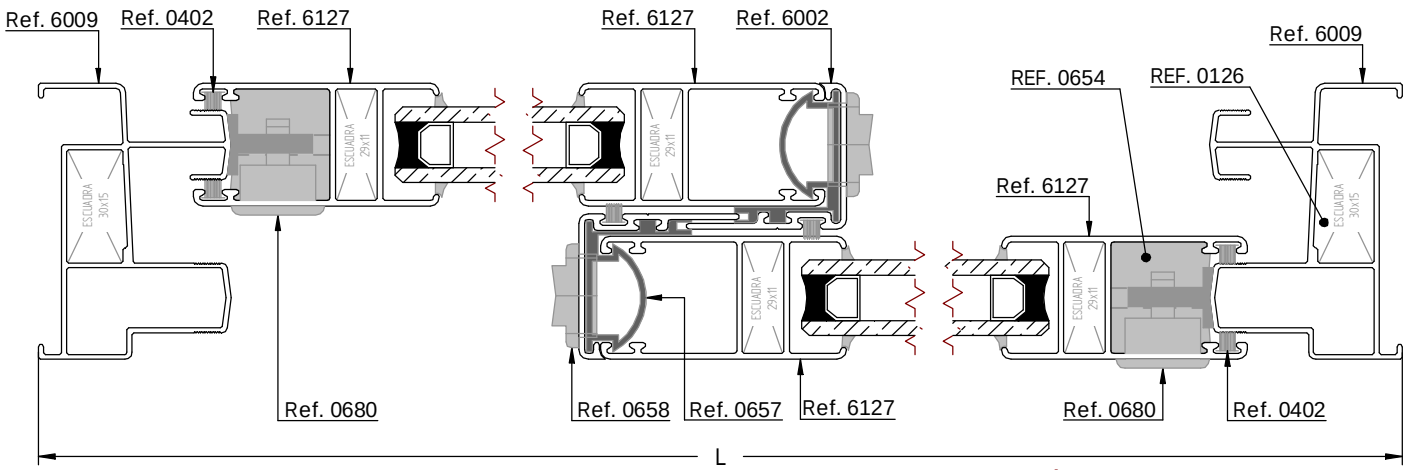

SECCIÓN HORIZONTAL
1:2

Ventana de 3 Hojas
Cerco 6009 - Hoja 6127 - Tapeta Plana

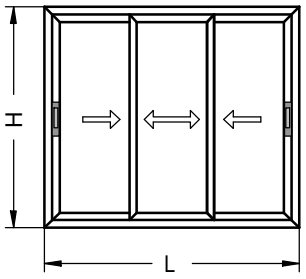

SECCION VERTICAL

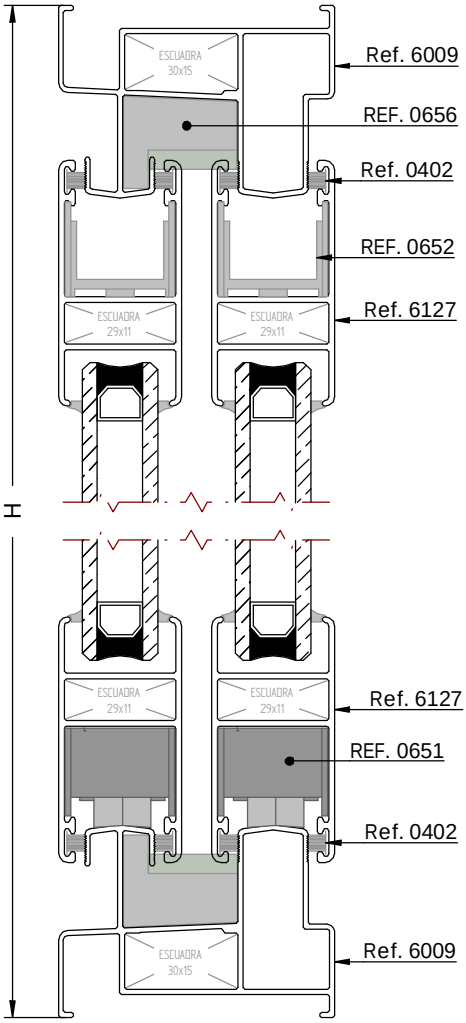

DESGLOSE:

REF.	DESCRIPCION	UND.	H/V	CORTE	CORTE mm
6009	CERCO	2	V	45º	H
		2	H		L
6127	HOJA	6	V	45º	H-82
		6	H		(L+36)/3
6002	TAPETA HOJA CENTROS	4	V	90º	H-82
0402	FELPUDO FILM-SEAL 7x7mm	8	V	90º	
		12	H		
0126	ESCUADRA TENSOR CAMARA 30X15	4			
0003	ESCUADRA TETONES CAMARA 29,5X11	12	ELEGIR UNA OPCIÓN		
0002	ESCUADRA TENSOR 29,5X11				
0552-F	CONJUNTO DE RUEDAS FIJAS	2	ELEGIR UNA OPCIÓN		
0552-R	CONJUNTO DE RUEDAS REGULABLES				
0550	CONJUNTO PLÁSTICOS TAPETA PLANA	2			
SELECCIONAR UNA DE LAS SIGUIENTES OPCIONES					
0680	CIERRE EMBUTIDO	2	OPCIÓN 1		
0601	CIERRE MULTIPUNTO EMBUTIDO	2	OPCIÓN 2		
0603	VARILLA 1200mm	(a)			
0602	CIERRE MULTIPUNTO CREMONA	2	OPCIÓN 3		
0603	VARILLA 1200mm	(b)			
0006	CREMONA 2 PATAS	2			
0601	CIERRE MULTIPUNTO EMBUTIDO	1	OPCIÓN 4		
0602	CIERRE MULTIPUNTO CREMONA	1			
0603	VARILLA 1200mm	(a) (b)			
0006	CREMONA 2 PATAS	1			
-	CIERRE MUTIPUNTO MANILLA VENTANA	(c)	OPCIÓN 5		
-	CIERRE MUTIPUNTO MANILLA BALCONERA	(c)	OPCIÓN 6		
-	CIERRE MULTIPUNTO MANILLA DOBLE BALCONERA	(c)	OPCIÓN 7		

a) 1 Unidad a cada 1505 mm. de alto de ventana, multiplicado por nº de cierres (para Multipunto Embutido)
b) 1 Unidad a cada 1505 mm. de alto de ventana, multiplicado por nº de cierres (para Multipunto Cremona)
c) Consultar más adelante en este catálogo el despiece para el Multipunto de falleba con manilla.

NOTA: Las medidas de este cuadro son orientativas.
El Grupo Ayuso no se hace responsable de posibles errores que se produzcan al utilizar estas medidas.

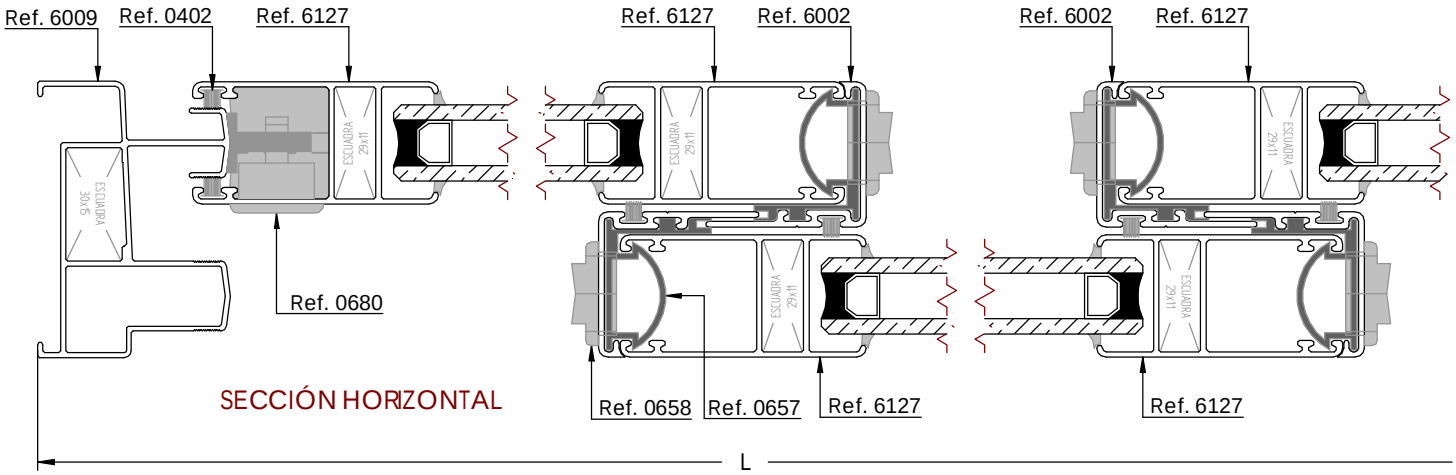

SECCIÓN HORIZONTAL

Ventana de 4 Hojas
Cerco 6009 - Hoja 6127 - Tapeta Plana

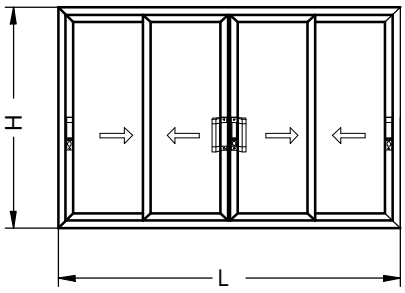

SECCIÓN VERTICAL

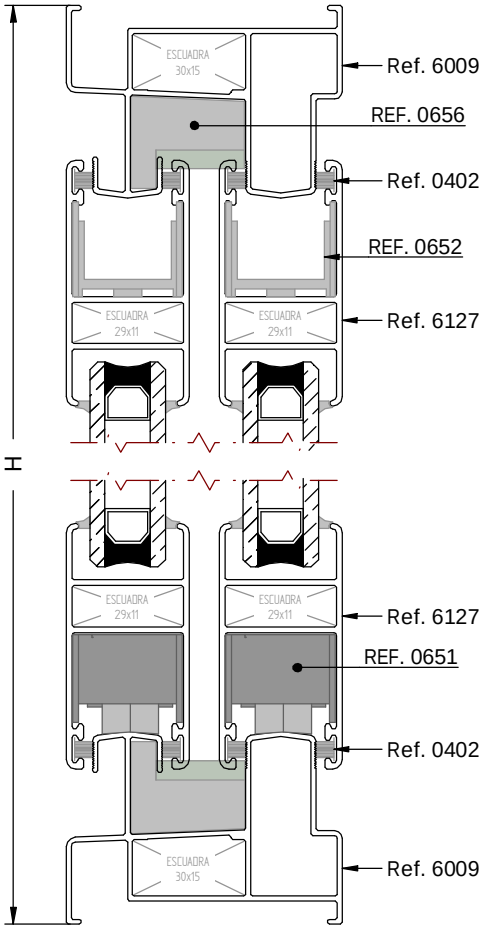

Desglose:

REF.	DESCRIPCION	UND.	H/V	CORTE	CORTE mm
6009	CERCO	2	V	45º	H
		2	H	45º	L
6127	HOJA	8	V	45º	H-82
		8	H	45º	(L+22)/4
6002	TAPETA HOJA CENTROS	4	V	90º	H-82
9004	COMPLEMENTO 4 HOJAS	1	V	90º	H-142
0402	FELPUDO FILM-SEAL 7x7mm	12	V	90º	
		16	H		
0126	ESCUADRA TENSOR - 30x15	4			
0003	ESCUADRA TETONES CAMARA 29,5X11	16	ELEGIR UNA OPCIÓN		
0002	ESCUADRA TENSOR 29,5X11				
0552-F	CONJUNTO RUEDAS FIJAS	2	ELEGIR UNA OPCIÓN		
0552-R	CONJUNTO RUEDAS REGULABLES				
0550	CONJUNTO PLÁSTICOS TAPETA PLANA	2			
0661	TAPETA CUATRO HOJAS	2			
SELECCIONAR UNA DE LAS SIGUIENTES OPCIONES					
0663	ASA TIRADOR	2	OPCIÓN 1		
0680	CIERRE EMBUTIDO	4			
0601	CIERRE MULTIPUNTO EMBUTIDO	2	OPCIÓN 2		
0602	CIERRE MULTIPUNTO CREMONA	1			
0603	VARILLA 1200mm	(a) (b)			
0006	CREMONA 2 PATAS	1			
-	CIERRE MUTIPUNTO MANILLA VENTANA	(c)	OPCIÓN 3		
-	CIERRE MUTIPUNTO MANILLA BALCONERA	(c)	OPCIÓN 4		
-	CIERRE MULTIPUNTO MANILLA DOBLE BALCONERA	(c)	OPCIÓN 5		

a) 1 Unidad a cada 1505 mm. de alto de ventana, multiplicado por nº de cierres (para Multipunto Embutido)

b) 1 Unidad a cada 1505 mm. de alto de ventana, multiplicado por nº de cierres (para Multipunto Cremona)

c) Consultar más adelante en este catálogo el despiece para el Multipunto de falleba con manilla.

NOTA: Las medidas de este cuadro son orientativas.
El Grupo Ayuso no se hace responsable de posibles errores que se produzcan al utilizar estas medidas.

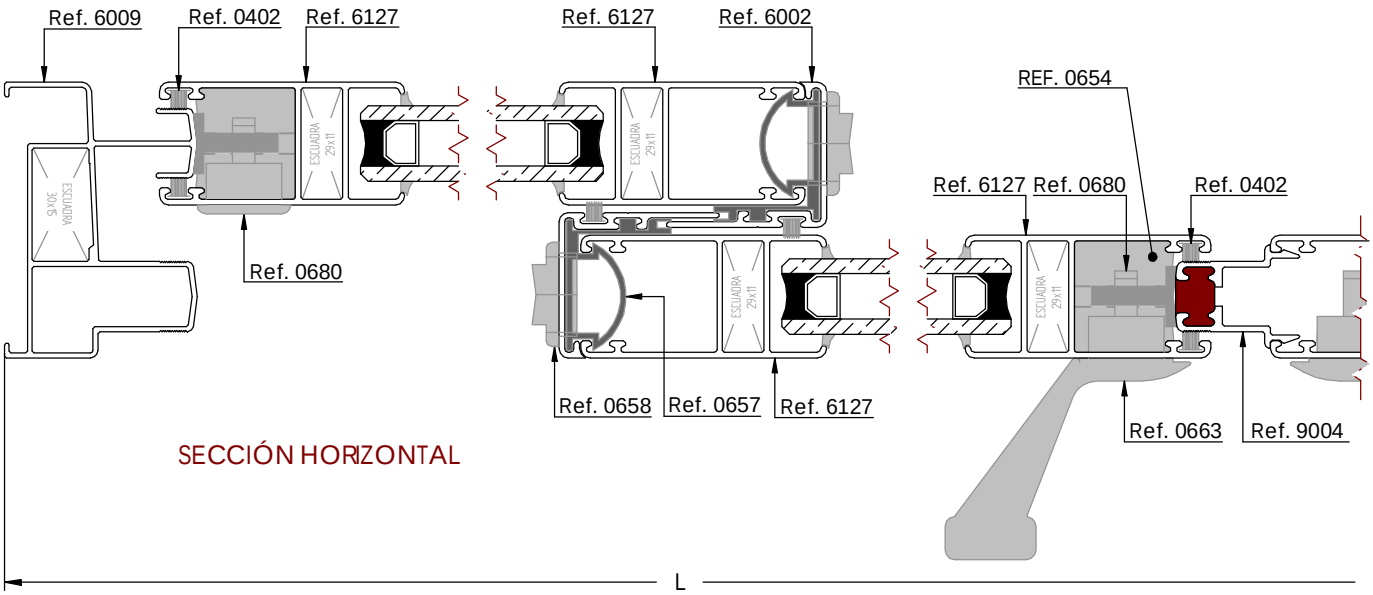

SECCIÓN HORIZONTAL

Ventana de 4 Hojas
Cerco 6009 - Hoja 6127 - Tapeta Curva

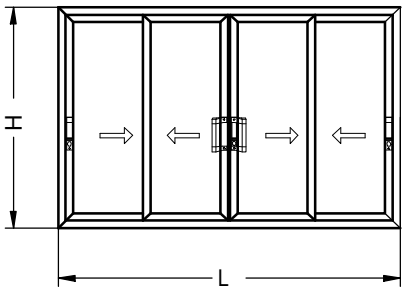

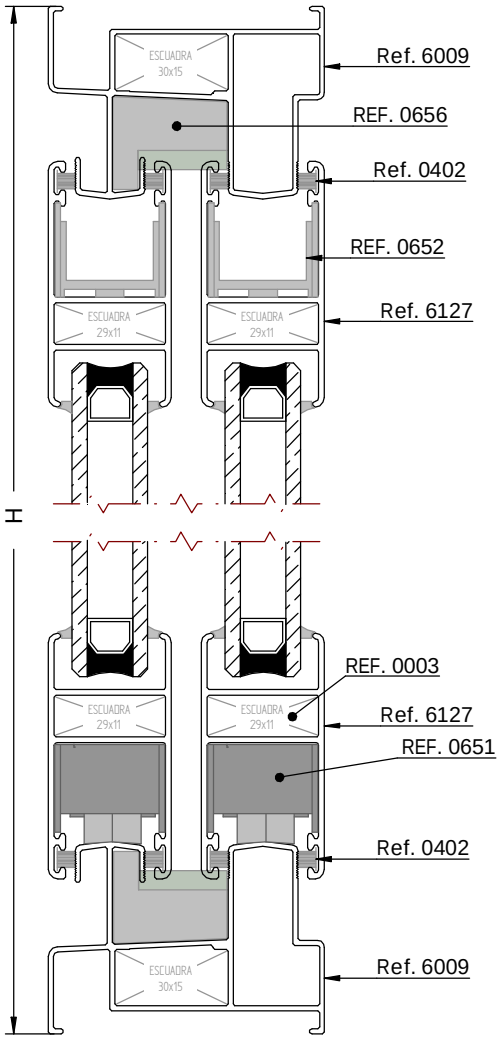

SECCIÓN VERTICAL
1:2

DESGLOSE:

REF.	DESCRIPCION	UND.	H/V	CORTE	CORTE mm
6009	CERCO	2	V	45º	H
		2	H		L
6127	HOJA	8	V	45º	H-82
		8	H		(L+6)/4
6153	TAPETA HOJA CENTROS	4	V	90º	H-156
0657-B	COMPLEMENTO PVC	4	V	90º	H-156
9004	COMPLEMENTO 4 HOJAS	1	V	90º	H-142
0402	FELPUDO FILM-SEAL 7x7mm	10	V	90º	
		16	H		
0126	ESCUADRA TENSOR CAMARA 30X15	4			
0003	ESCUADRA TETONES CAMARA 29,5X11	16	ELEGIR UNA OPCIÓN		
0002	ESCUADRA TENSOR 29,5X11				
0552-F	CONJUNTO RUEDAS FIJAS	2	ELEGIR UNA OPCIÓN		
0552-R	CONJUNTO RUEDAS REGULABLES				
0551	CONJUNTO PLÁSTICOS TAPETA CURVA	2			
0661	TAPETA CUATRO HOJAS	2			
SELECCIONAR UNA DE LAS SIGUIENTES OPCIONES					
0663	ASA TIRADOR	2	OPCIÓN 1		
0680	CIERRE EMBUTIDO	4			
0601	CIERRE MULTIPUNTO EMBUTIDO	2	OPCIÓN 2		
0602	CIERRE MULTIPUNTO CREMONA	1			
0603	VARILLA 1200mm	(a) (b)			
0006	CREMONA 2 PATAS	1			
-	CIERRE MUTIPUNTO MANILLA VENTANA	(c)	OPCIÓN 3		
-	CIERRE MUTIPUNTO MANILLA BALCONERA	(c)	OPCIÓN 4		
-	CIERRE MULTIPUNTO MANILLA DOBLE BALCONERA	(c)	OPCIÓN 5		

a) 1 Unidad a cada 1505 mm. de alto de ventana, multiplicado por nº de cierres (para Multipunto Embutido)
b) 1 Unidad a cada 1505 mm. de alto de ventana, multiplicado por nº de cierres (para Multipunto Cremona)
c) Consultar más adelante en este catálogo el despiece para el Multipunto de falleba con manilla.

NOTA: Las medidas de este cuadro son orientativas.
El Grupo Ayuso no se hace responsable de posibles errores que se produzcan al utilizar estas medidas.

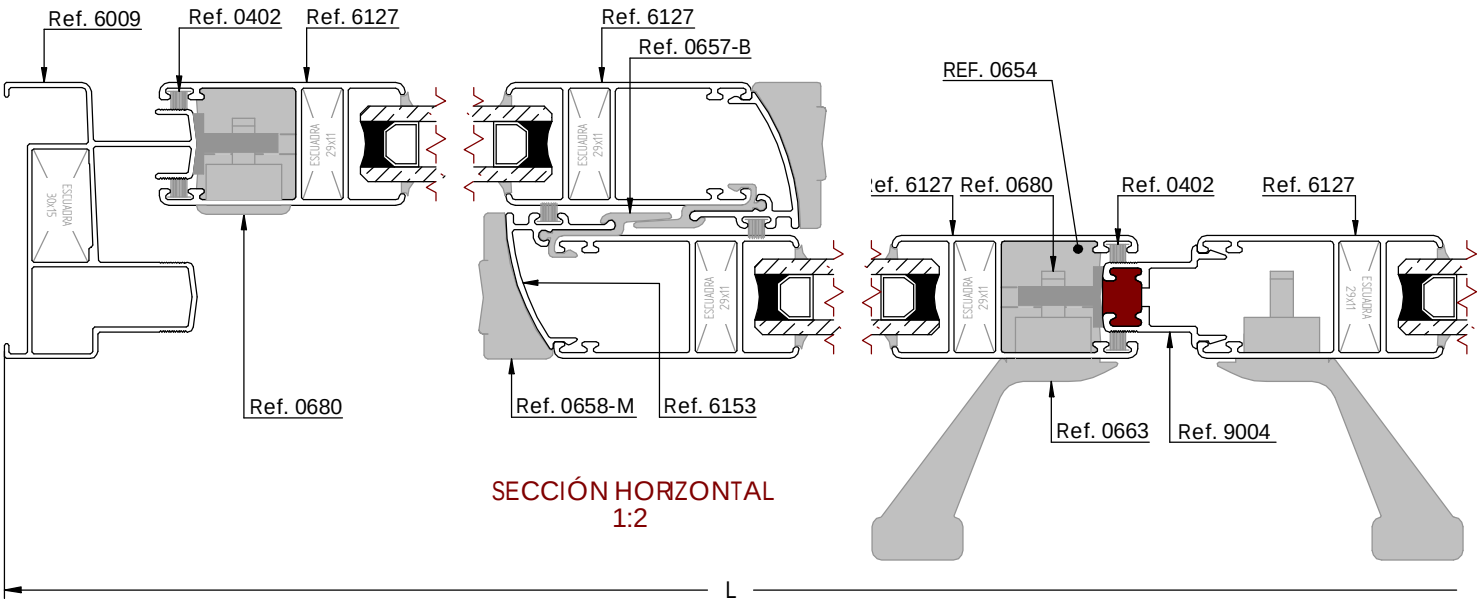

SECCIÓN HORIZONTAL
1:2

Ventana de 4 Hojas
Cerco 6009 - Hoja 6140 - Tapeta Curva

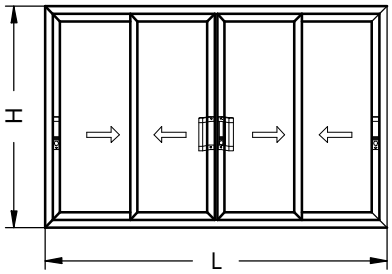

ESCALA 1:2

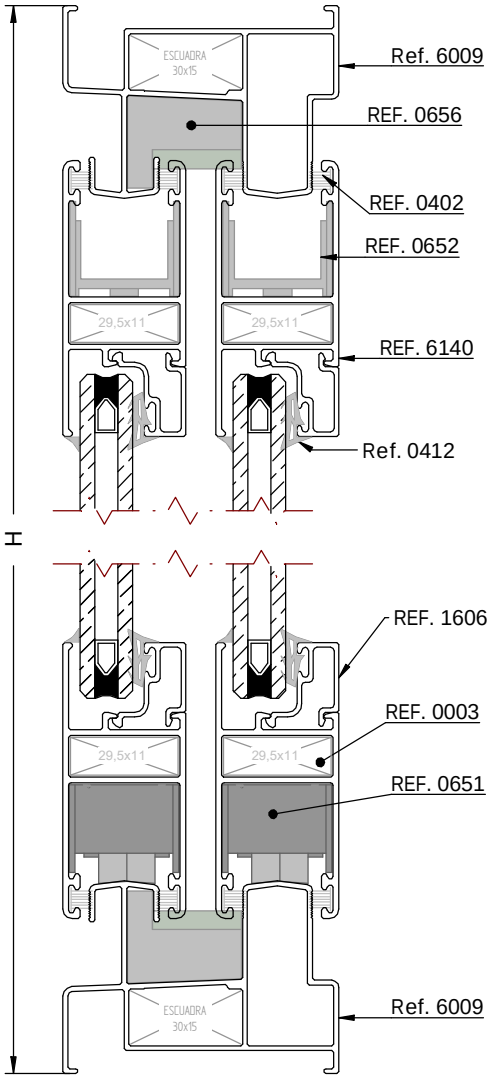

DESGLOSE:

REF.	DESCRIPCION	UND.	H/V	CORTE	CORTE mm
6009	CERCO	2	V	45º	H
		2	H		L
6140	HOJA	8	V	45º	H-82
		8	H		(L+23)/4
1606	JUNQUILLO	8	V	45º	H-228
		8	H		(L-413)/4
6153	TAPETA HOJA CENTROS	4	V	90º	H-156
0657-B	COMPLEMENTO PVC	4	V	90º	H-156
9004	COMPLEMENTO 4 HOJAS	1	V	90º	H-142
0402	FELPUDO FILM-SEAL 7x7mm	10	V	90º	
		16	H		
0126	ESCUADRA TENSOR CAMARA 30X15	4			
0003	ESCUADRA TETONES CAMARA 29,5X11	16	ELEGIR UNA OPCIÓN		
0002	ESCUADRA TENSOR 29,5X11				
0552-F	CONJUNTO RUEDAS FIJAS	2	ELEGIR UNA OPCIÓN		
0552-R	CONJUNTO RUEDAS REGULABLES				
0551	CONJUNTO PLÁSTICOS TAPETA CURVA	2			
0661	TAPETA CUATRO HOJAS	2			
SELECCIONAR UNA DE LAS SIGUIENTES OPCIONES					
0663	ASA TIRADOR	2	OPCIÓN 1		
0680	CIERRE EMBUTIDO	4			
0601	CIERRE MULTIPUNTO EMBUTIDO	2	OPCIÓN 2		
0602	CIERRE MULTIPUNTO CREMONA	1			
0603	VARILLA 1200mm	(a) (b)			
0006	CREMONA 2 PATAS	1			
-	CIERRE MUTIPUNTO MANILLA VENTANA	(c)	OPCIÓN 3		
-	CIERRE MUTIPUNTO MANILLA BALCONERA	(c)	OPCIÓN 4		
-	CIERRE MULTIPUNTO MANILLA DOBLE BALCONERA	(c)	OPCIÓN 5		

a) 1 Unidad a cada 1505 mm. de alto de ventana, multiplicado por nº de cierres (para Multipunto Embutido)
b) 1 Unidad a cada 1505 mm. de alto de ventana, multiplicado por nº de cierres (para Multipunto Cremona)
c) Consultar más adelante en este catálogo el despiece para el Multipunto de falleba con manilla.

NOTA: Las medidas de este cuadro son orientativas.
El Grupo Ayuso no se hace responsable de posibles errores que se produzcan al utilizar estas medidas.

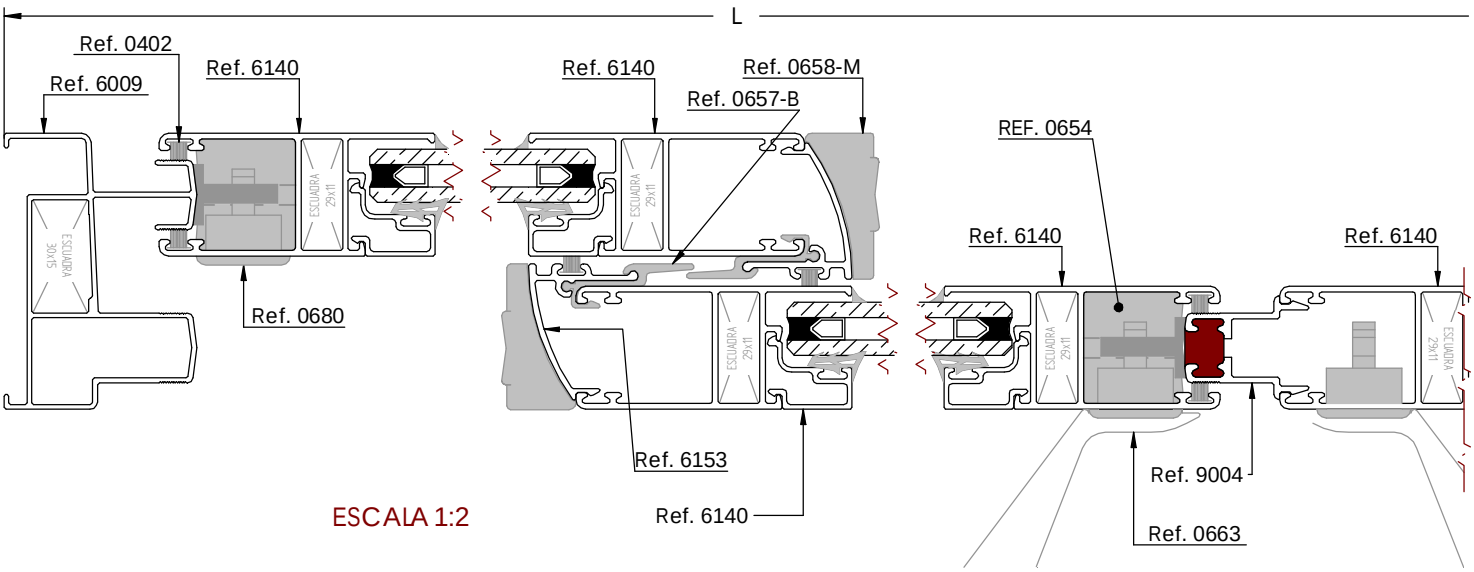

ESCALA 1:2

Ventana de 3 Hojas
Cerco 9001 - Hoja 6127 - Tapeta Plana

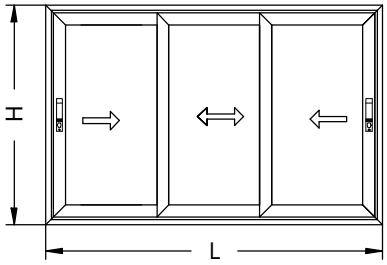

SECCIÓN VERTICAL
1:3

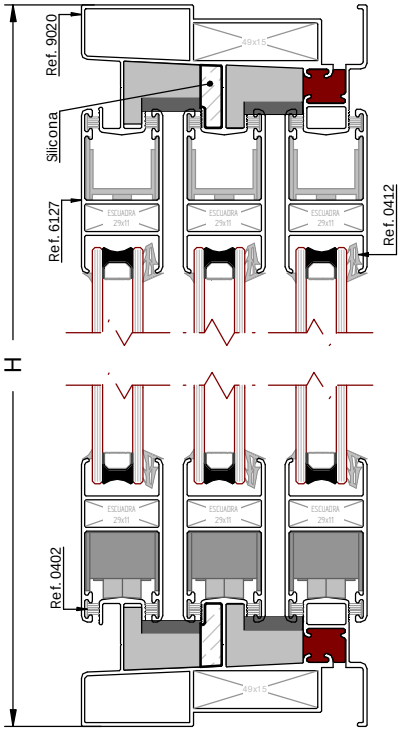

REF.	DESCRIPCION	UND.	H/V	CORTE	CORTE mm
9020	CERCO	2	V	45º	H
		2	H	45º	L
6127	HOJA	6	V	45º	H-83
		6	H	45º	(L+35)/3
6002	TAPETA HOJA CENTROS	4	V	90º	H-83
0402	FELPUDO FILM-SEAL 7x7mm	8	V		
		12	H		
0412	GOMA DE CUÑA GRANDE	6	V	ELEGIR UNA OPCIÓN	
0466	GOMA DE CUÑA PEQUEÑA	6	H		
0148	ESCUADRA TENSOR - 49x15	4			
0002	ESCUADRA TENSOR - 29,5x11	12		ELEGIR UNA OPCIÓN	
0003	ESCUADRA TETONES CAMARA - 29,5x11				
0562-F	CONJUNTO RUEDAS FIJAS	1		ELEGIR UNA OPCIÓN	
0562-R	CONJUNTO RUEDAS REGULABLES				
0560	CONJUNTO PLÁSTICOS	1			
SELECCIONAR UNA DE LAS SIGUIENTES OPCIONES					
0680	CIERRE EMBUTIDO	2		OPCIÓN 1	
0601	CIERRE MULTIPUNTO EMBUTIDO	2		OPCIÓN 2	
0603	VARILLA 1200mm	(a)			
0602	CIERRE MULTIPUNTO CREMONA	2		OPCIÓN 3	
0603	VARILLA 1200mm	(b)			
0006	CREMONA 2 PATAS	2			
0601	CIERRE MULTIPUNTO EMBUTIDO	1		OPCIÓN 4	
0602	CIERRE MULTIPUNTO CREMONA	1			
0603	VARILLA 1200mm	(a) (b)			
0006	CREMONA 2 PATAS	1			
-	CIERRE MUTIPUNTO MANILLA VENTANA	(c)		OPCIÓN 5	
-	CIERRE MUTIPUNTO MANILLA BALCONERA	(c)		OPCIÓN 6	
-	CIERRE MULTIPUNTO MANILLA DOBLE BALCONERA	(c)		OPCIÓN 7	

a) 1 Unidad a cada 1505 mm. de alto de ventana, multiplicado por nº de cierres (para Multipunto Embutido)
b) 1 Unidad a cada 1505 mm. de alto de ventana, multiplicado por nº de cierres (para Multipunto Cremona)
c) Consultar más adelante en este catálogo el despiece para el Multipunto de falleba con manilla.

NOTA: Las medidas de este cuadro son orientativas.
El Grupo Ayuso no se hace responsable de posibles errores que se produzcan al utilizar estas medidas.

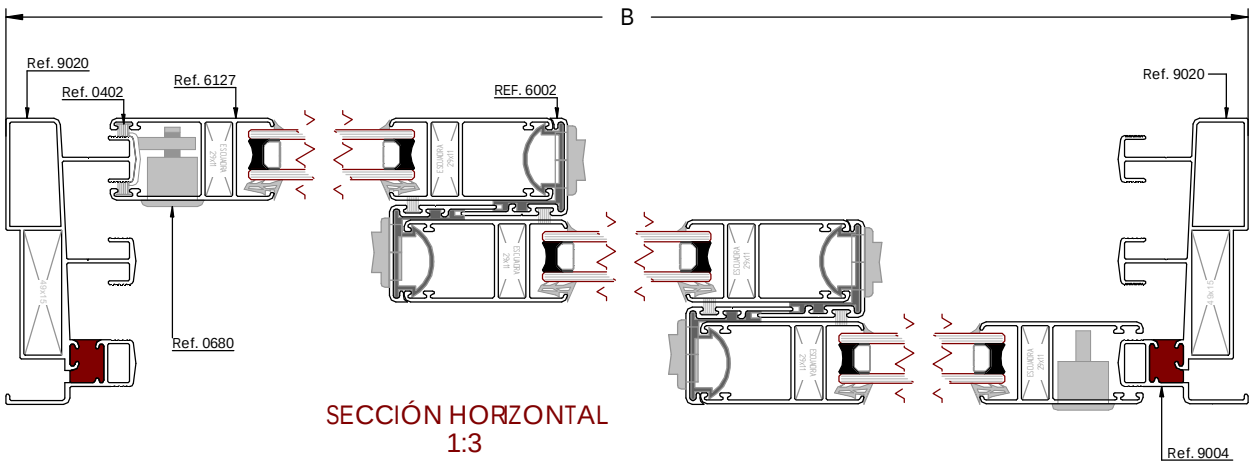

SECCIÓN HORIZONTAL
1:3

Ventana de 6 Hojas
Cerco 9001 - Hoja 6127 - Tapeta Plana

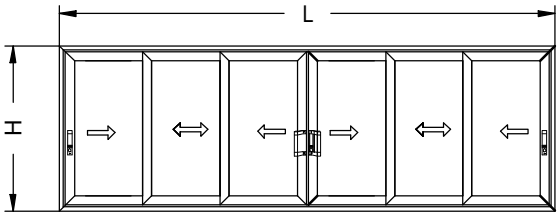

SECCIÓN VERTI CAL
1:3

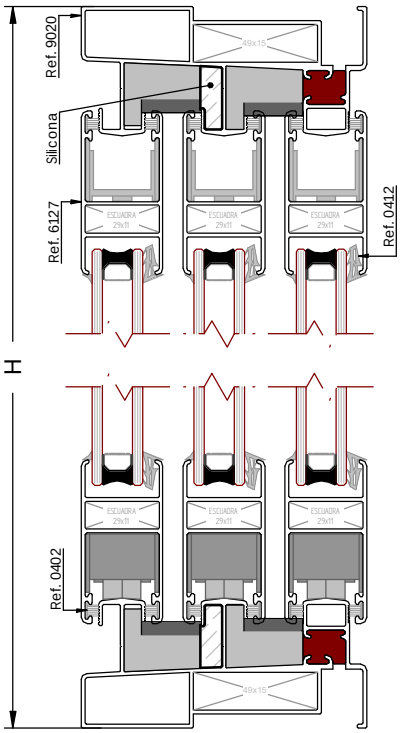

REF.	DESCRIPCION	UND.	H/V	CORTE	CORTE mm
9020	CERCO	2	V	45º	H
		2	H	45º	L
6127	HOJA	12	V	45º	H-83
		12	H	45º	(L+138)/6
6002	TAPETA HOJA CENTROS	8	V	90º	H-83
9004	COMPLEMENTO 4 HOJAS	1	V		H-140
0402	FELPUDO FILM-SEAL 7x7 mm	14	V		
		24	H		
0412	GOMA DE CUÑA GRANDE	12	V	ELEGIR UNA OPCIÓN	
0466	GOMA DE CUÑA PEQUEÑA	12	H		
0148	ESCUADRA TENSOR 49x15	4			
0002	ESCUADRA TENSIÓN CAMARA 29,5X11	24	ELEGIR UNA OPCIÓN		
0003	ESCUADRA TETONES CAMARA 29,5X11				
0562-F	CONJUNTO RUEDAS FIJAS	2	ELEGIR UNA OPCIÓN		
0562-R	CONJUNTO RUEDAS REGULABLES				
0550	CONJUNTO PLÁSTICOS	2			
0661	TAPETA 4 HOJAS	2			
ELEGIR UNA DE LA SIGUIENTES OPCIONES					
0663	ASA TIRADOR	2	OPCIÓN 1		
0680	CIERRE EMBUTIDO	4			
0601	CIERRE MULTIPUNTO EMBUTIDO	2	OPCIÓN 2		
0602	CIERRE MULTIPUNTO CREMONA	1			
0603	VARILLA 1200mm	(a) (b)			
0006	CREMONA 2 PATAS	1			
-	CIERRE MUTIPUNTO MANILLA VENTANA	(c)	OPCIÓN 3		
-	CIERRE MUTIPUNTO MANILLA BALCONERA	(c)	OPCIÓN 4		
-	CIERRE MULTIPUNTO MANILLA DOBLE BALCONERA	(c)	OPCIÓN 5		

a) 1 Unidad a cada 1505 mm. de alto de ventana, multiplicado por nº de cierres (para Multipunto Embutido)
b) 1 Unidad a cada 1505 mm. de alto de ventana, multiplicado por nº de cierres (para Multipunto Cremona)
c) Consultar más adelante en este catálogo el despiece para el Multipunto de falleba con manilla.

NOTA: Las medidas de este cuadro son orientativas.
El Grupo Ayuso no se hace responsable de posibles errores que se produzcan al utilizar estas medidas.

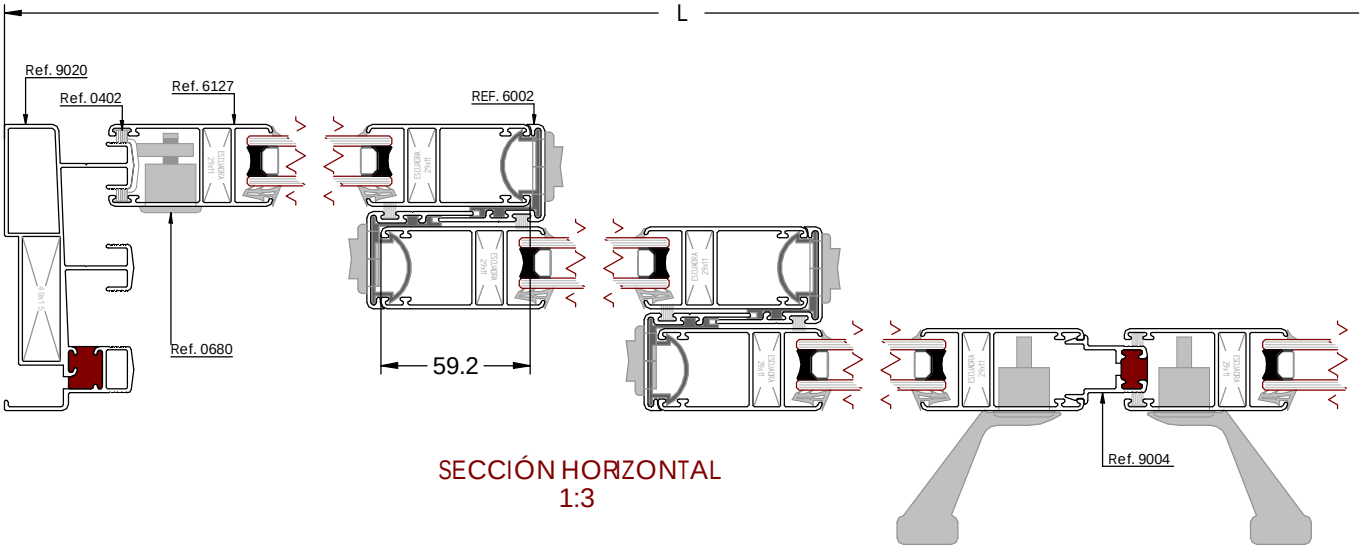

SECCIÓN HORIZONTAL
1:3

Mecanizados en la Tapeta Central (Recta)

La tapeta Ref. 6002 se puede mecanizar con el útil Ref. 1077.

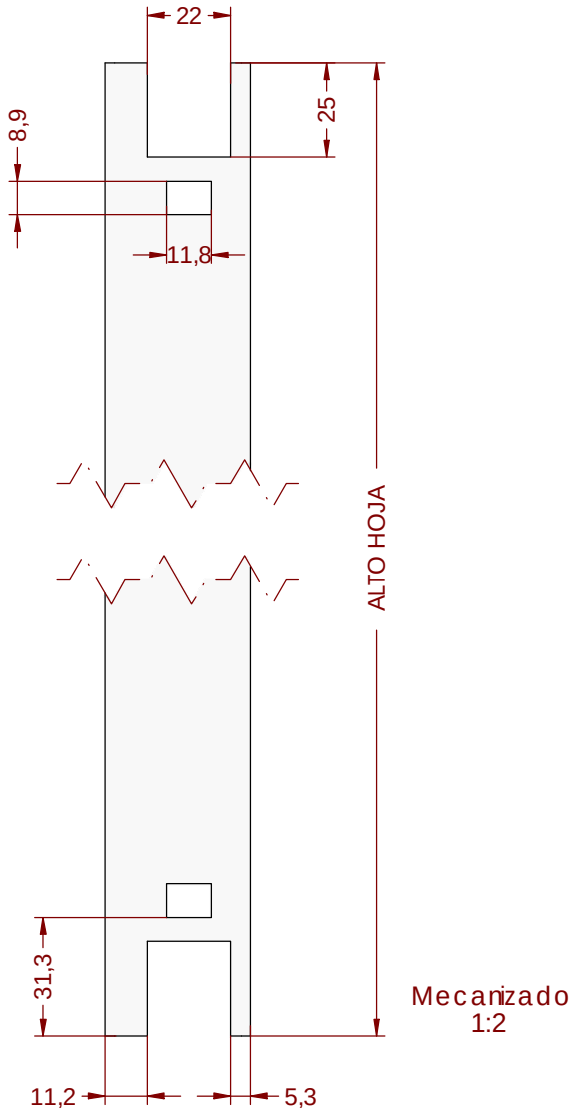

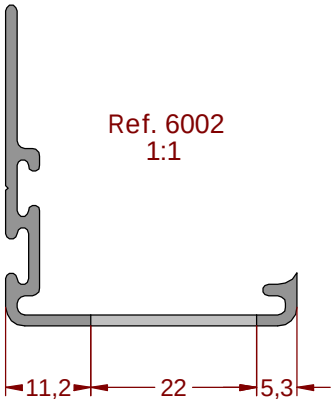

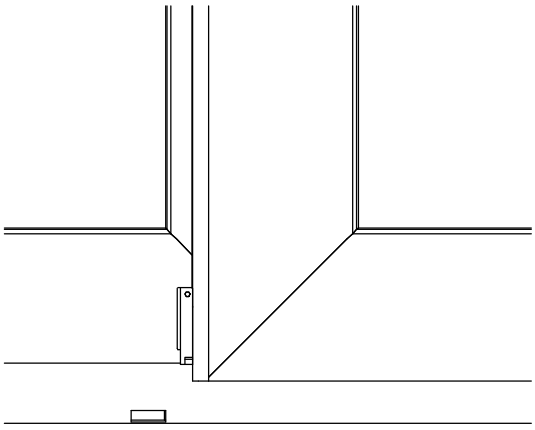

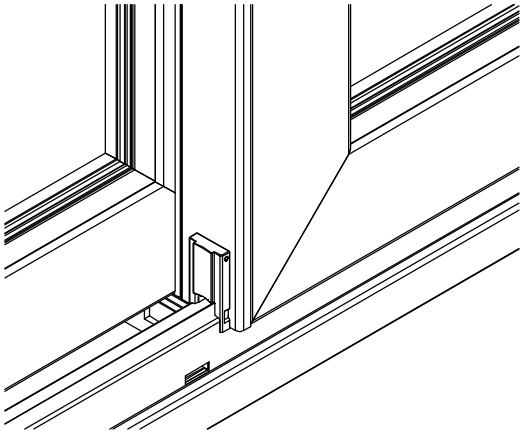

MECANIZADOSDE LA TAPETA CENTRAL(Curva)

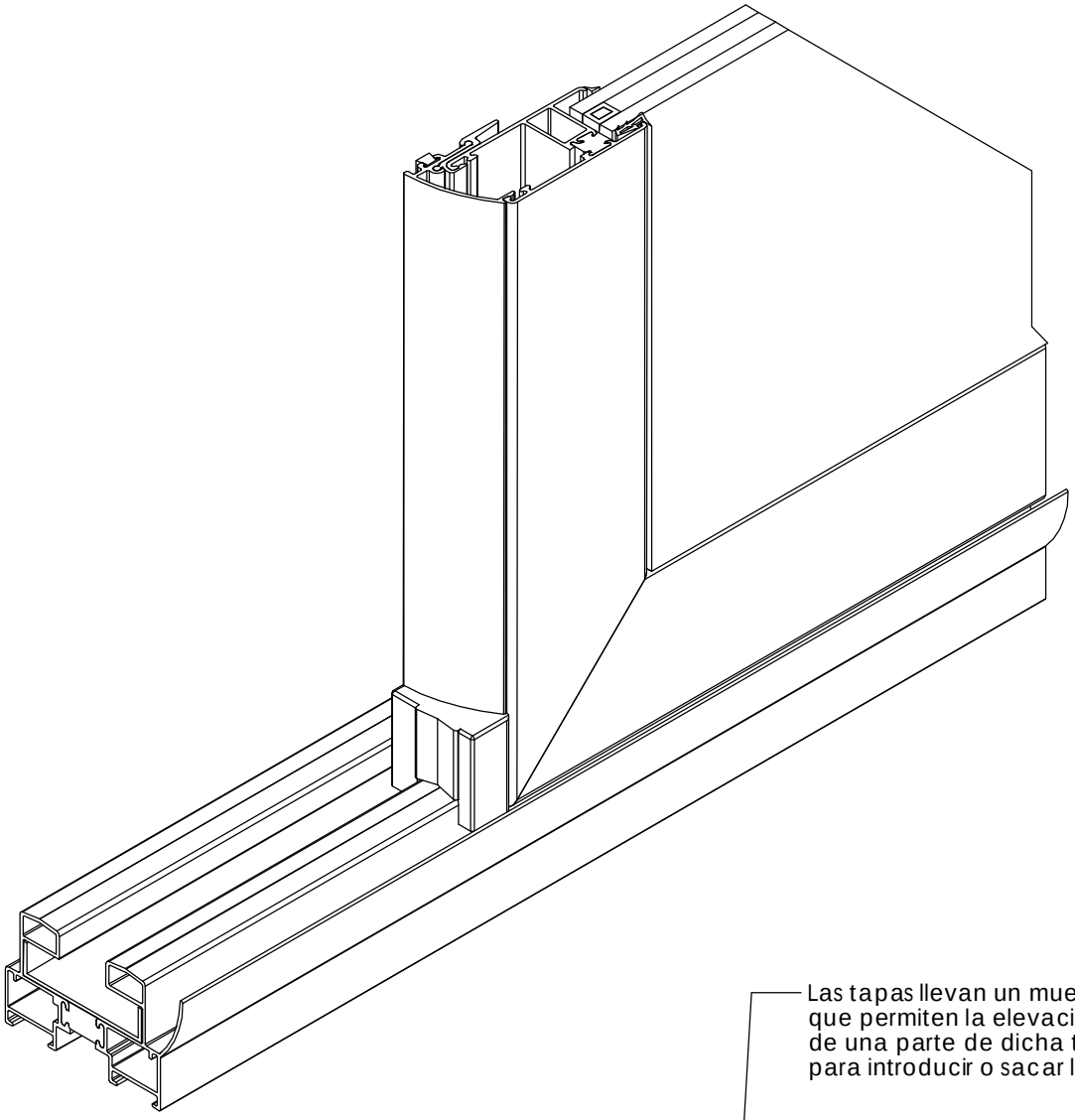

Las tapas llevan un muelle que permiten la elevación de una parte de dicha tapa, para introducir o sacar la hoja.

La tapeta se corta a 90º

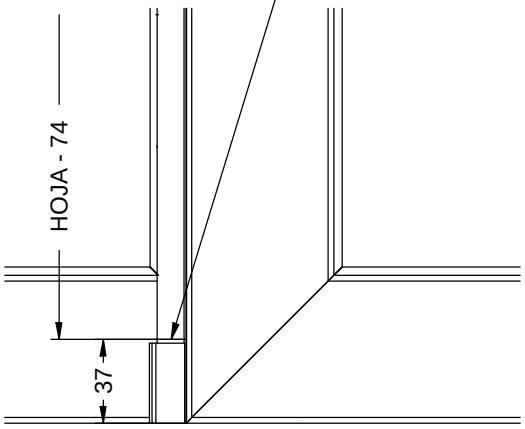

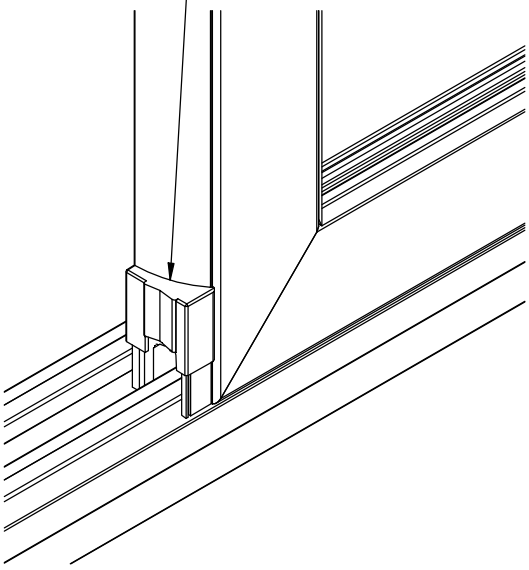

Cierre Embutido Ref.0680

Mecanizados y Montaje

Mecanizados de las Hojas (6001) - Cierre embutido (0680)

Realizamos el mecanizado de la Cremona en la hoja vertical activa.
Este mecanizado lo podemos realizar con el útil Ref. 1078.
Las medidas de corte para el mecanizado de la hoja 9001 con el Cierre Embutido 0680 es el siguiente:

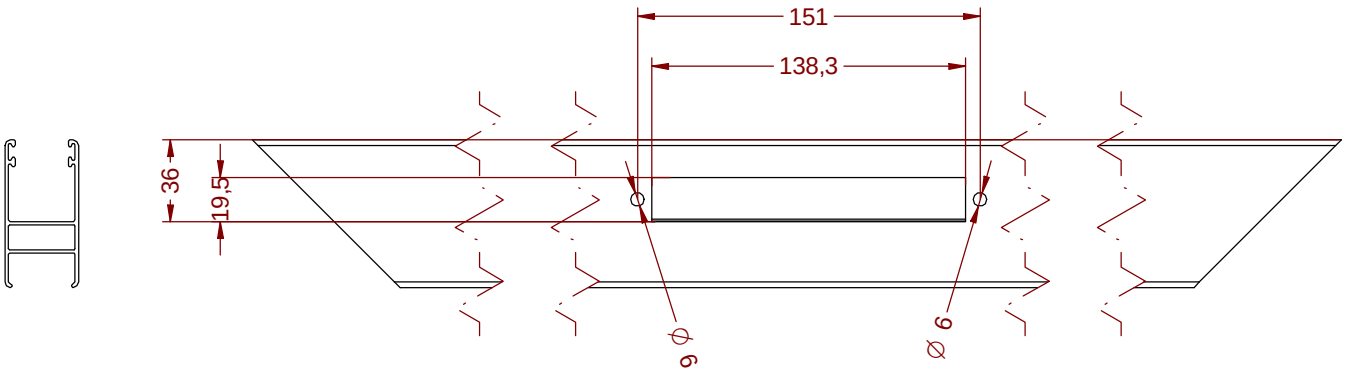

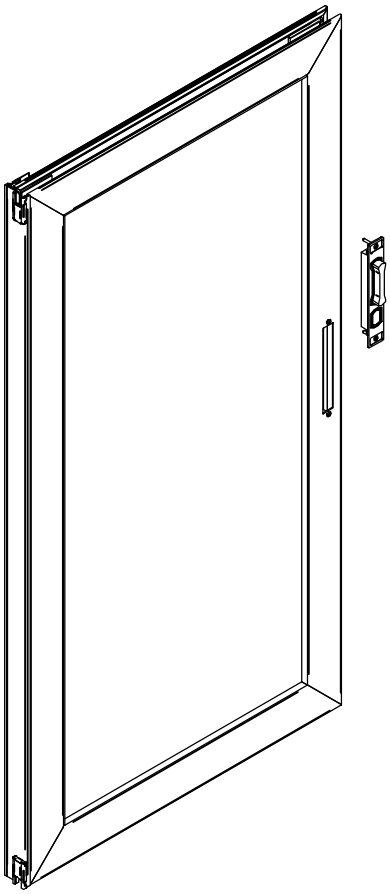

MONTAJE DE LOSACCESORIOS
Modelo: 4Hojas

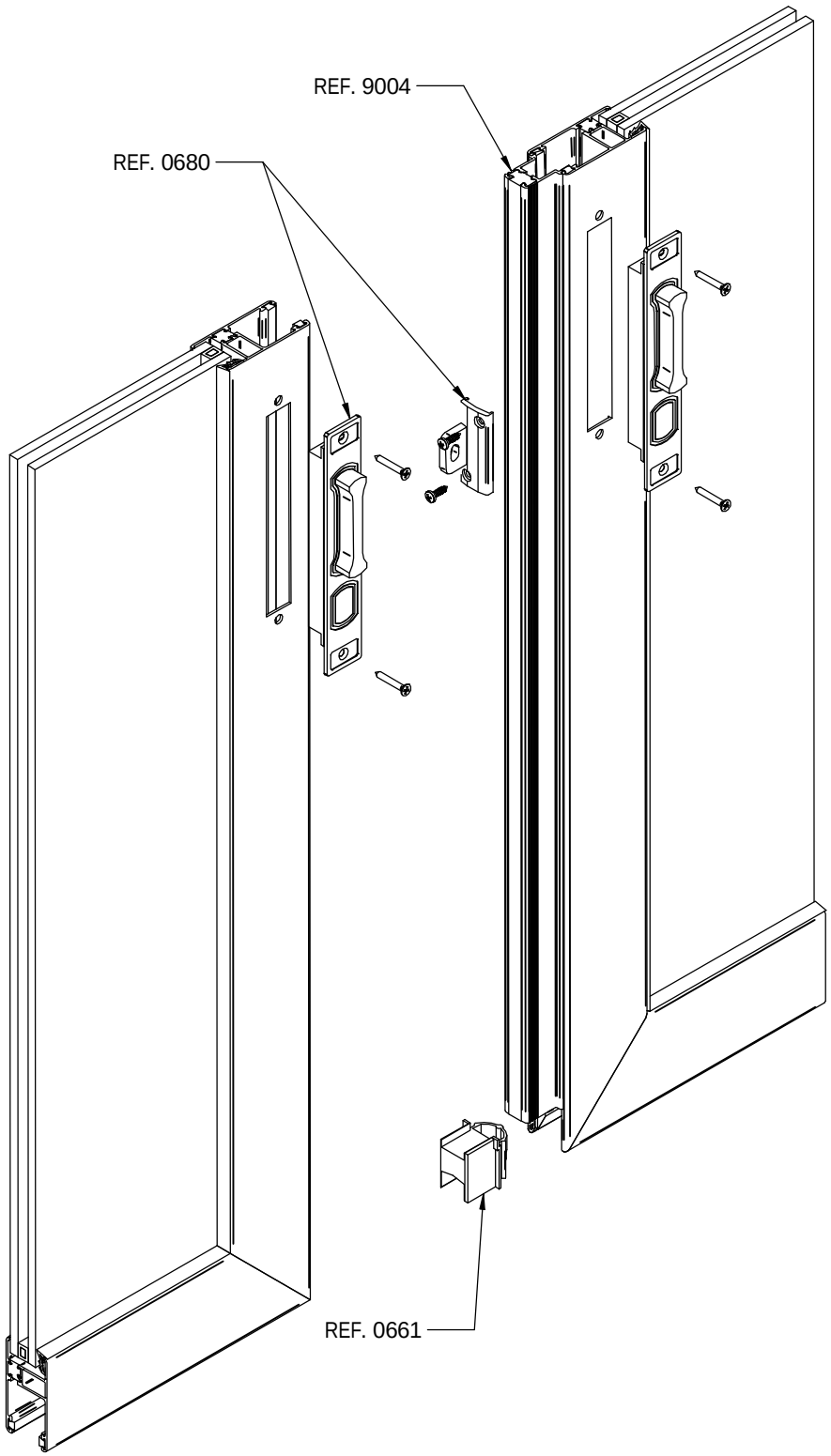

Cierre Multipunto
Embutido (0601) - Cremona (0602)

Mecanizados y Montaje

Mecanizado de las Hojas - Cierre Multipunto (0601)

Realizamos el mecanizado de la Cremona en la hoja vertical activa.
Este mecanizado lo podemos realizar con el útil Ref. 1078.
Las medidas de corte para el mecanizado de la hoja 9001 con el Cierre Embutido Multipunto es el siguiente:

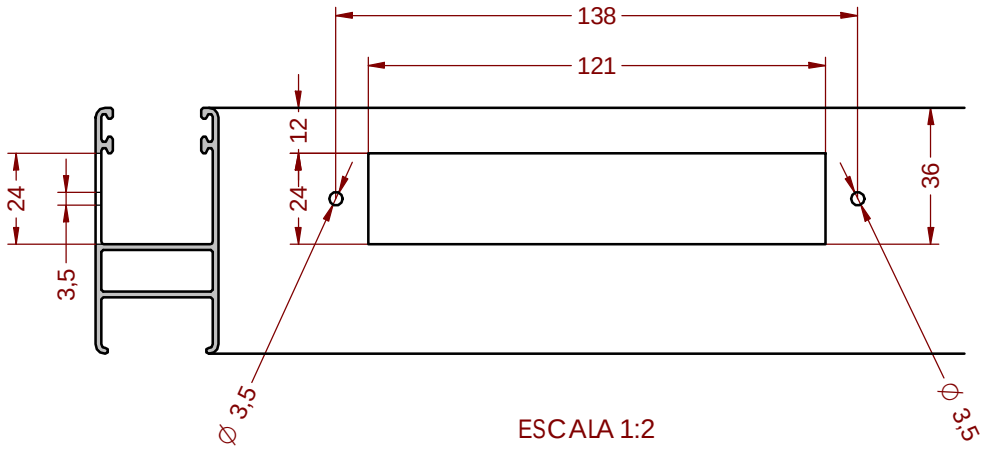

ESCALA 1:2

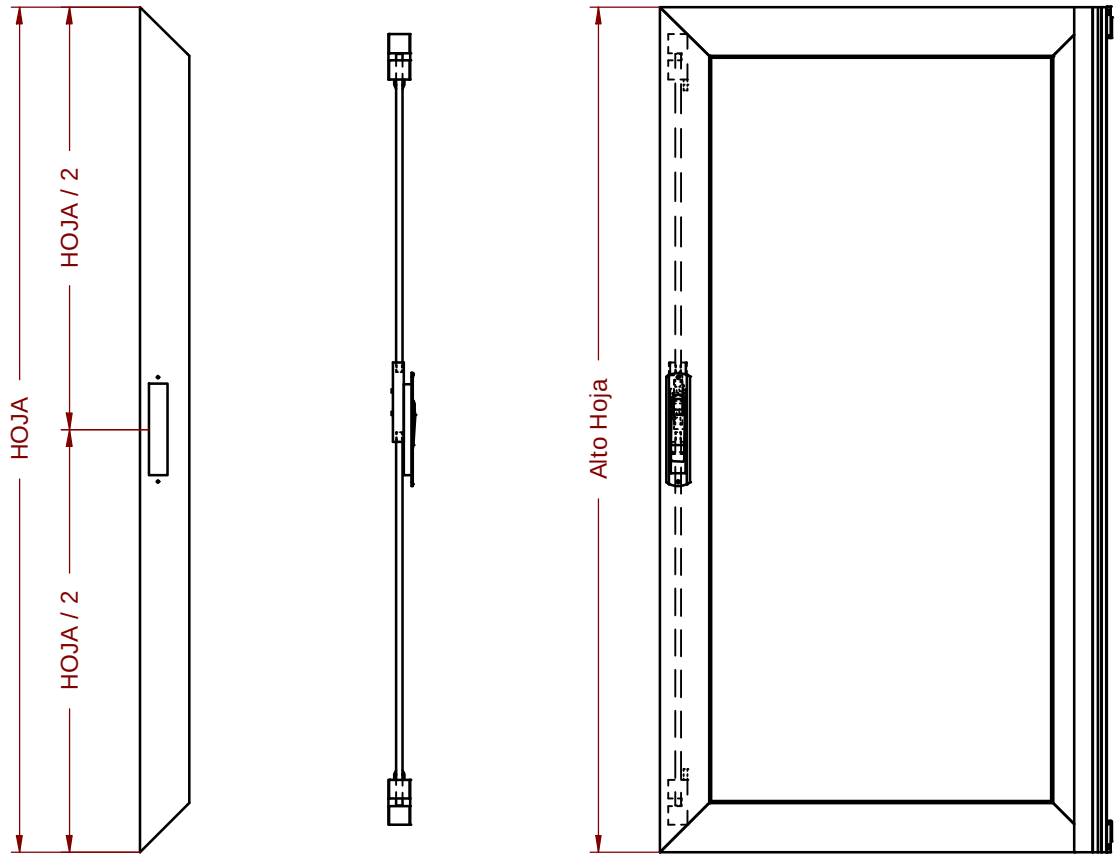

ESCALA 1:10

Cierre Multipunto - Varilla y Cierre Embutido

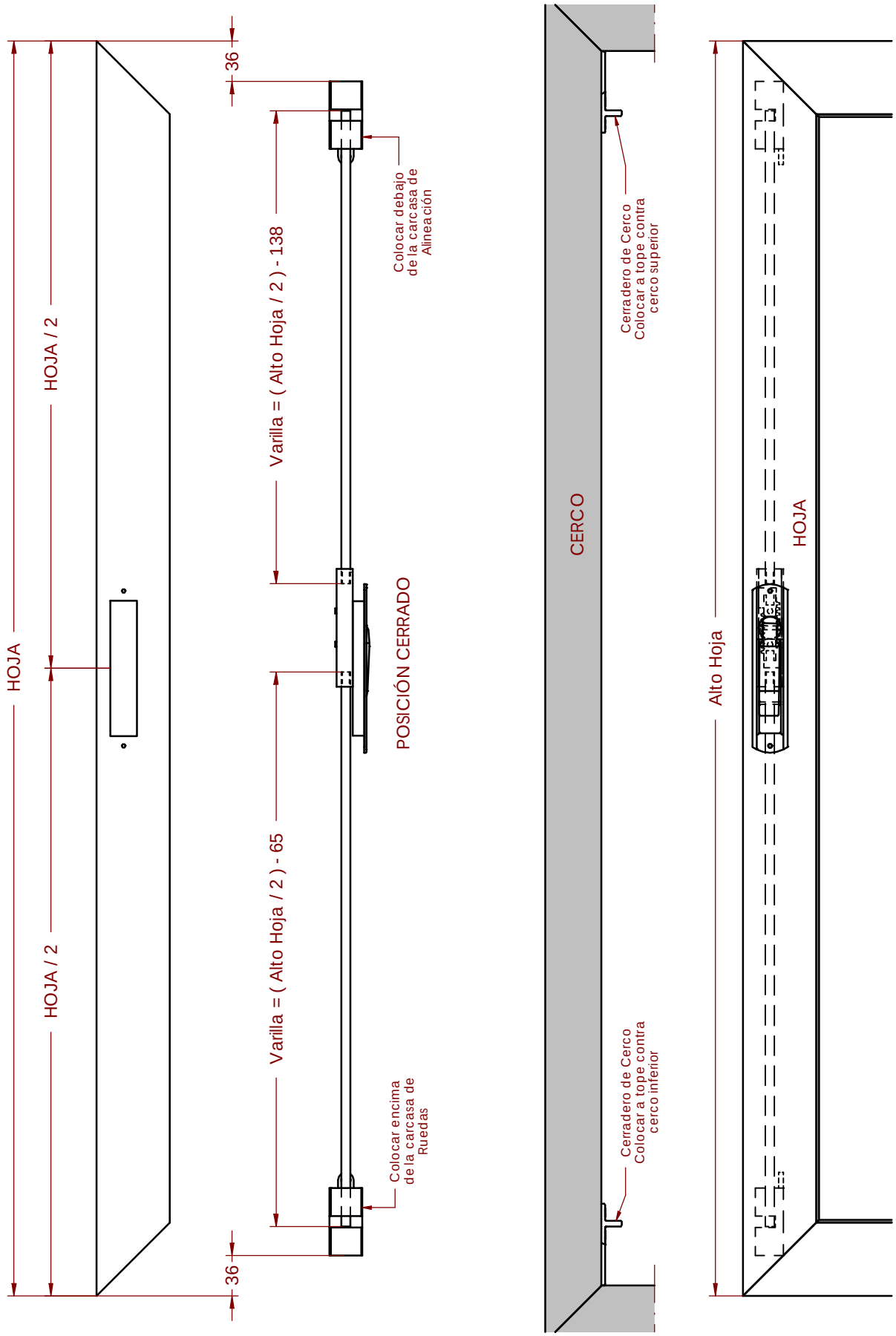

Mecanizado de las Hojas - Cierre Multipunto (0602)

Realizamos el mecanizado de la Cremona en la hoja vertical activa.
Este mecanizado lo podemos realizar con el útil Ref. 1078.
Las medidas de corte para el mecanizado de la hoja 9001 con el Cierre Cremona Multipunto es el siguiente:

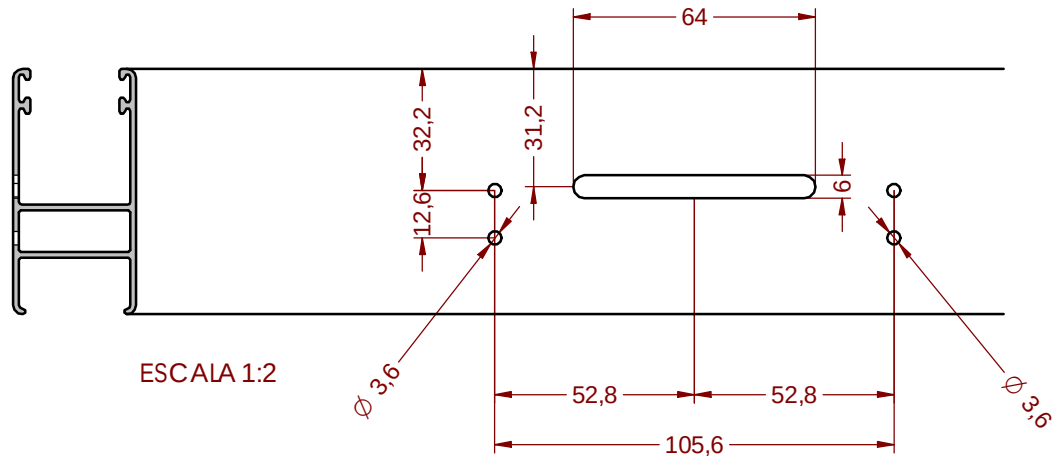

ESCALA 1:2

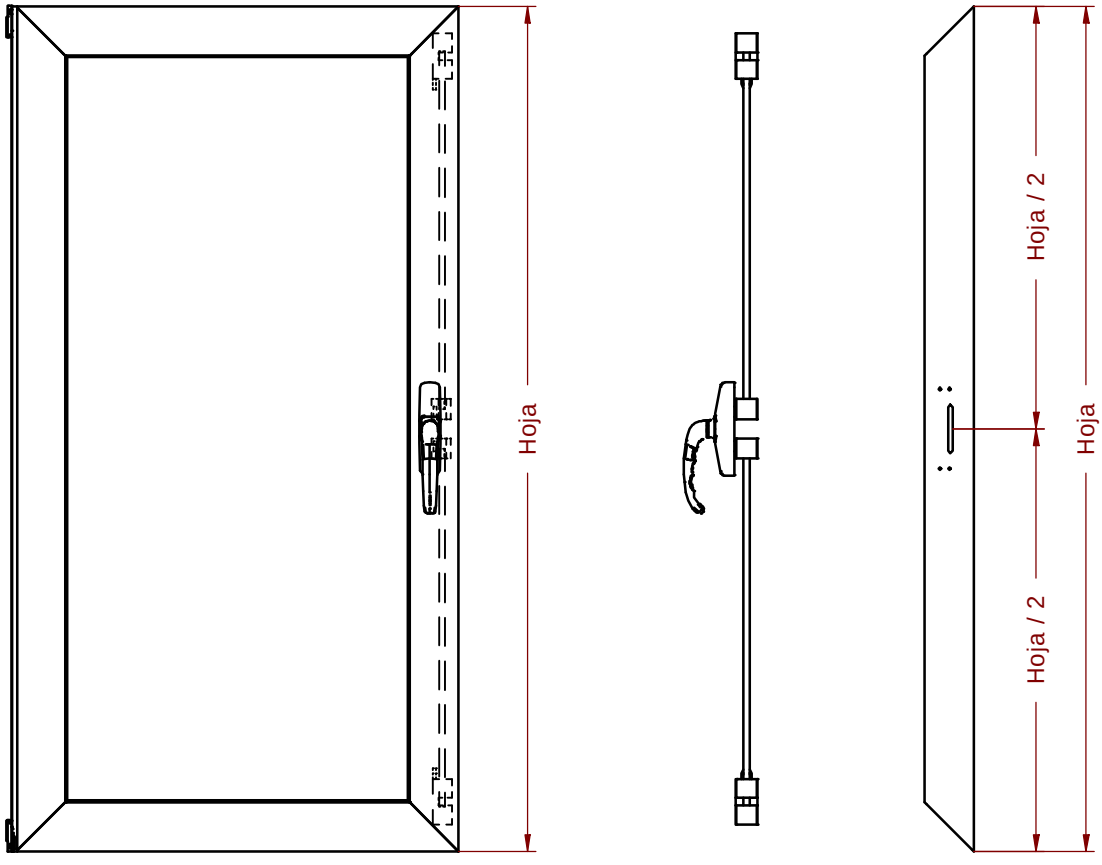

ESCALA 1:10

Cierre Multipunto - Varilla y Cremona

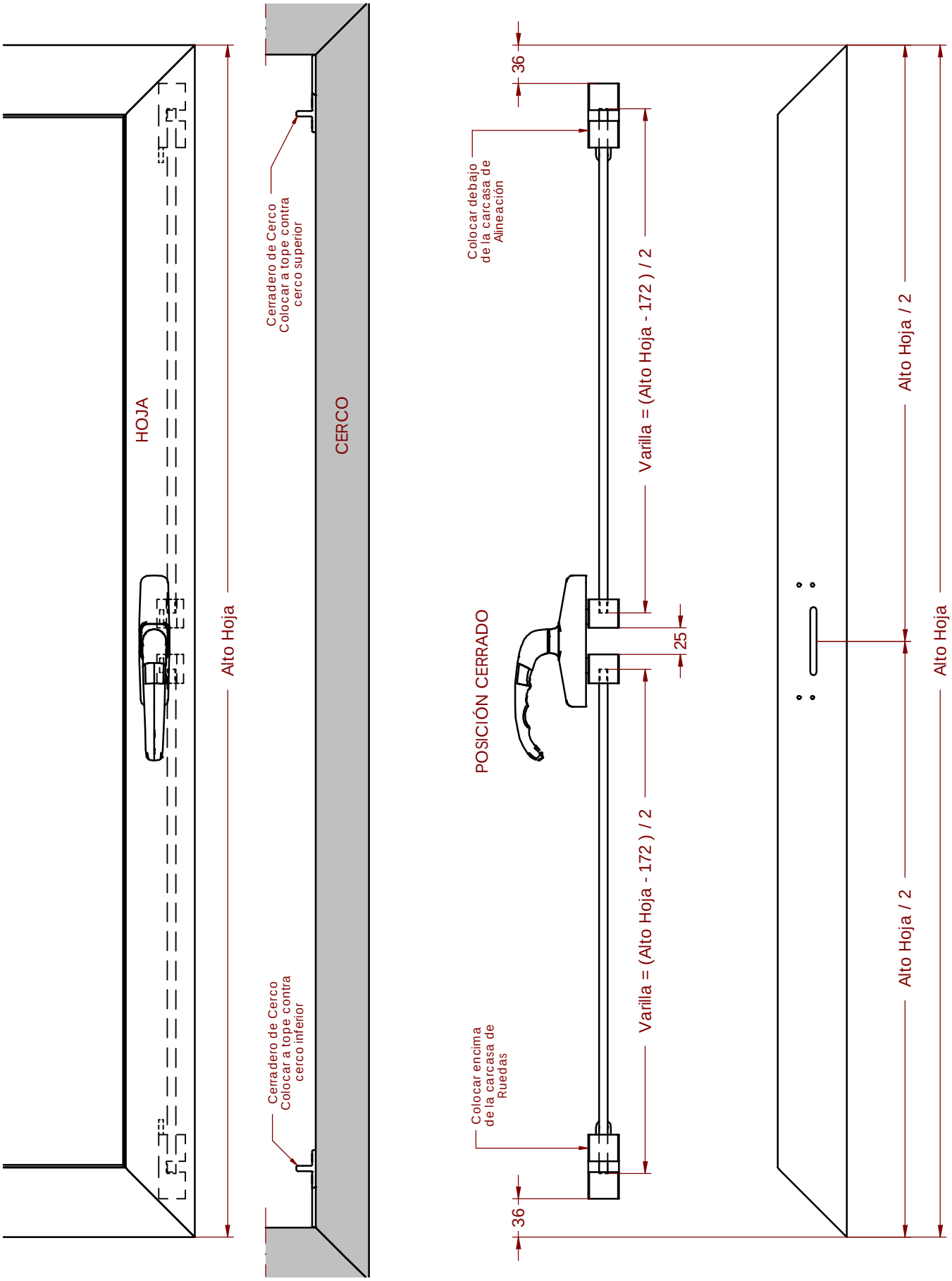

Cierre Multipunto Manilla

Mecanizados y Montaje

Mecanizado de las Hojas - Cierre Multipunto Manilla

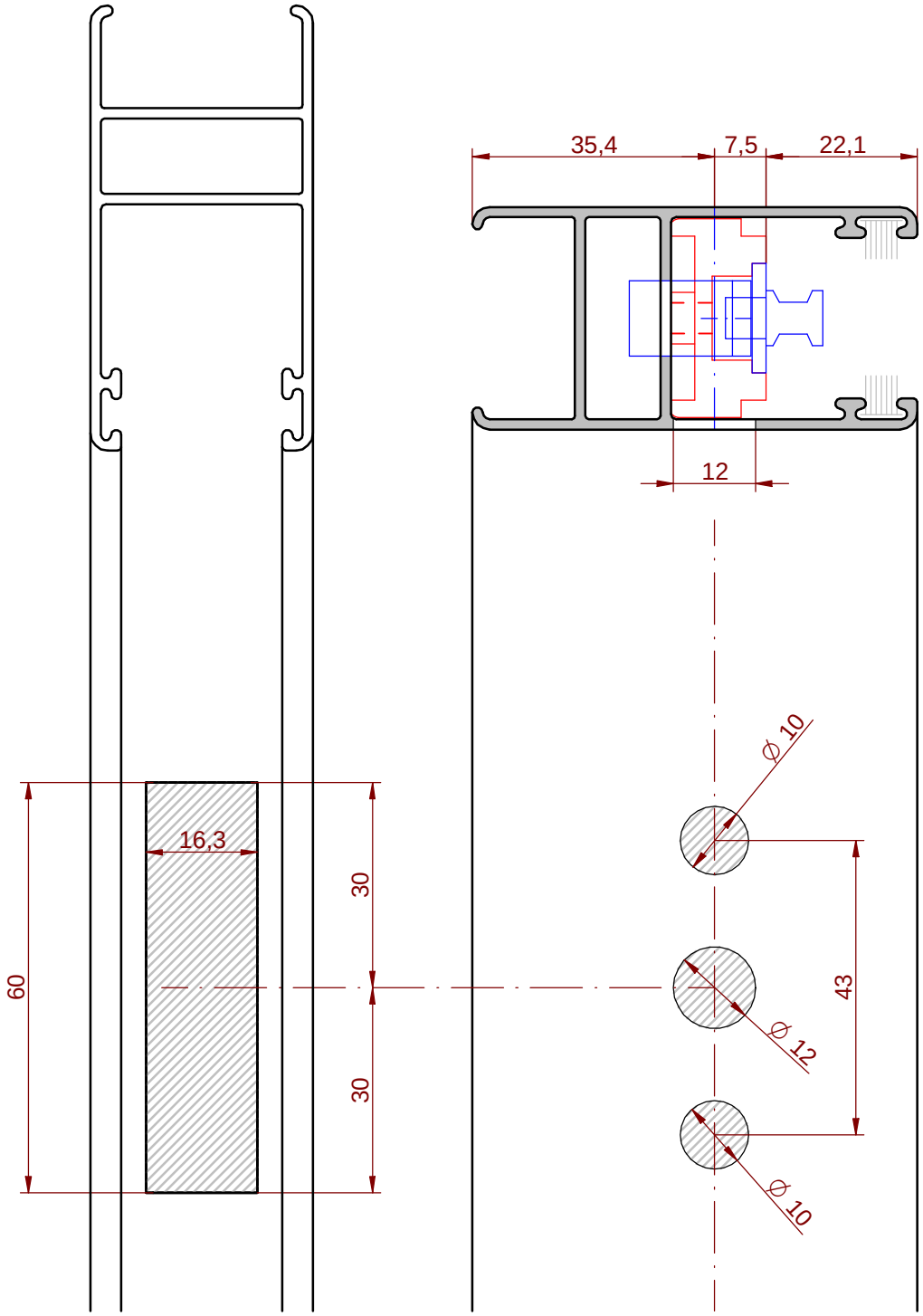

Notas:
- Mecanizado para las fallebas 0302-F7..... y la manilla 0302-M...
- Ver más adelante en este catálogo las instrucciones de montaje.

Mecanizado de las Hojas - Cierre Multipunto con Cerradura y Manilla

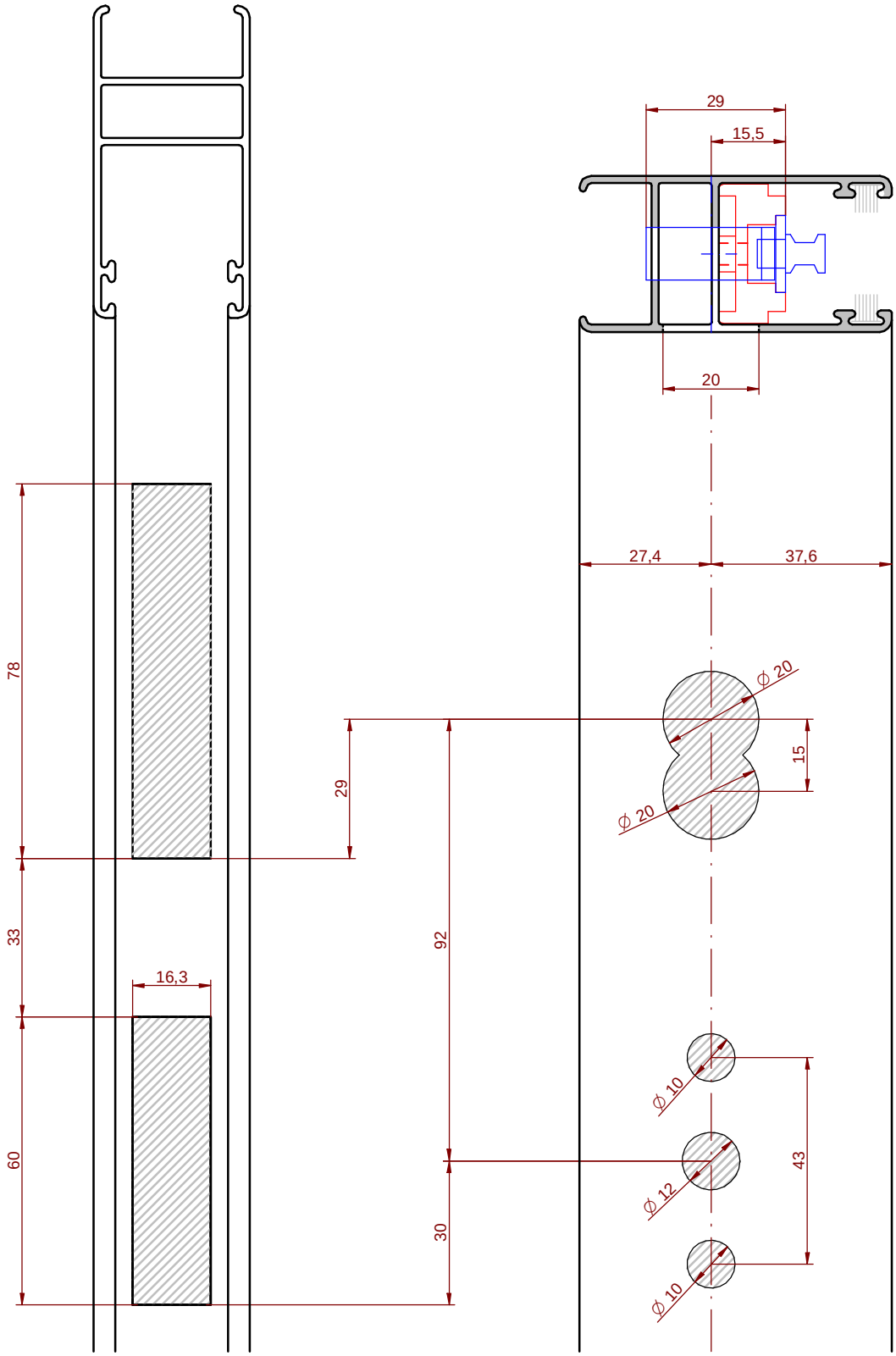

Notas:
- Mecanizado para las fallebas 0302-FC....
- Ver más adelante en este catálogo las instrucciones de montaje.

Cierre Multipunto - Falleba y Manilla (1)

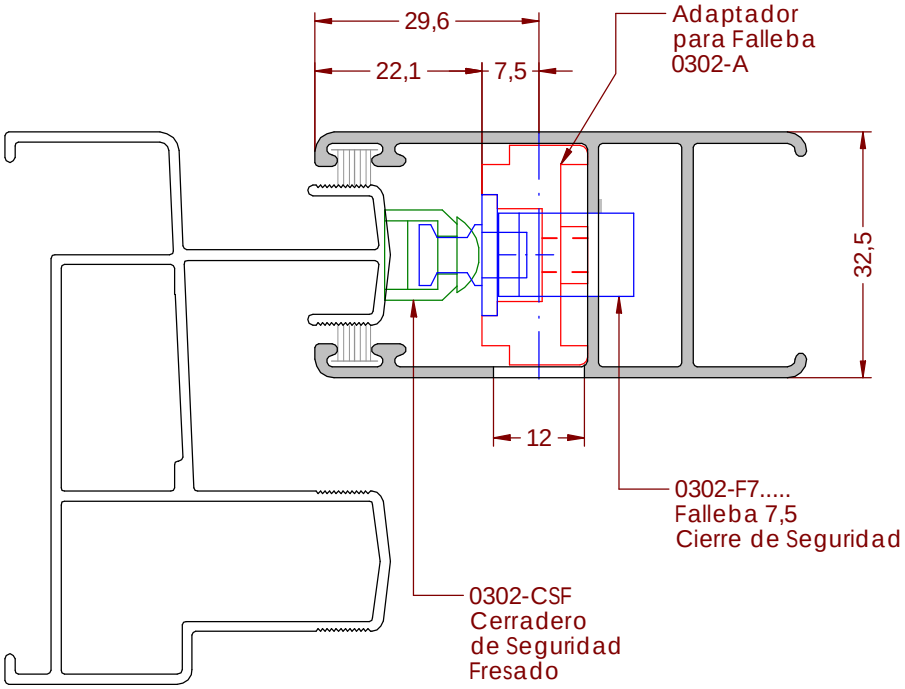

Notas:
- La cantidad de Cierres de Seguridad por Hoja viene determinado por la altura de esta.
  Ver la tabla de Fallebas para determinar la cantidad de cierres que tiene cada modelo.
- Se coloca un adaptador de falleba (0302-A) por cada tornillo de sujección de falleba.
  Ver la tabla de Fallebas para determinar la cantidad de tornillos o adaptadores que tiene cada modelo.

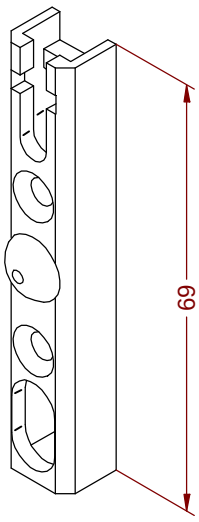

CIERRE de SEGURIDAD
FRESADO
0302-CSF

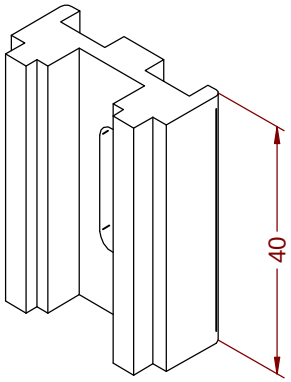

ADAPTADOR
0302-A
FALLEBA

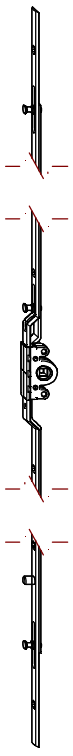

FALLEBA
0302-F7.....

Cierre Multipunto - Falleba y Manilla (2)

Posición de los cerraderos en el marco:

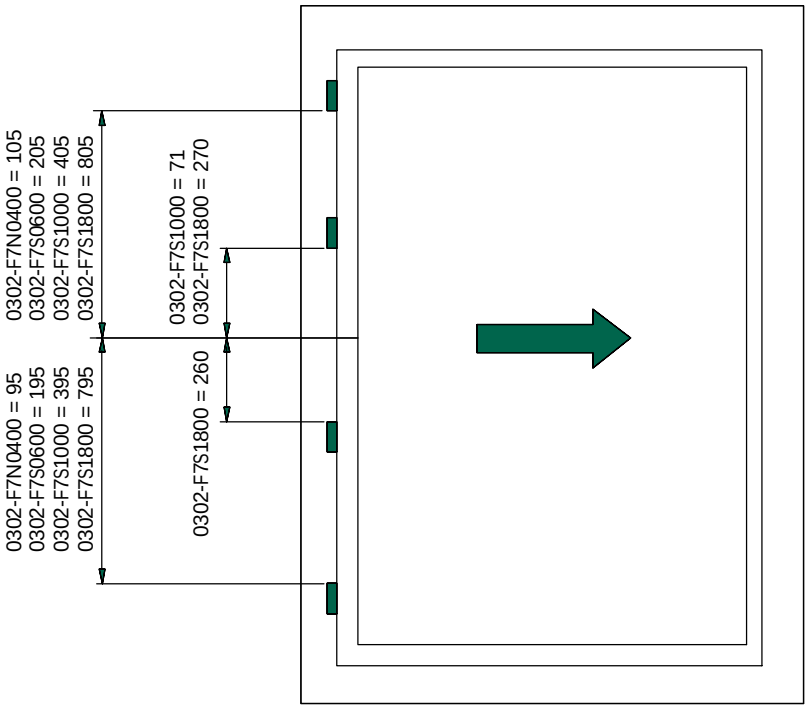

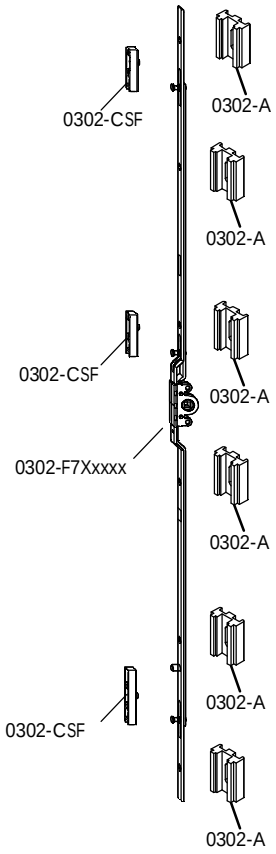

FALLEBA D7.5				
REFERENCIA	DESCRIPCIÓN	RANGO DE APLICACIÓN	Nº CIERRES	Nº ADAPTADORES
0302-F70600	Falleba 0600 D7.5 con antielevación	600 - 1000	2	4
0302-F71000	Falleba 1000 D7.5 con antielevación	1001 - 1800	3	6
0302-F71800	Falleba 1800 D7.5 con antielevación	1801 - 2200	4	10

Nota:
- El campo de aplicación se refiere a medidas del canal de herraje. Recomendamos descontar 100mm del alto de hoja para la elección de la falleba correcta.

OTROS ACCESORIOS		
REFERENCIA	DESCRIPCIÓN	UNDS
0302-M....	Manilla	1 x falleba
0302-CSF	Cerradero de Seguridad Fresado	ver tabla Falleba
0302-A	Adaptador de Falleba	ver tabla Falleba

Nota:
- Este desglose es válido para una ventana con manilla interior.
- Manillas y cuadradillo opcionales. Se puede poner cualquier otra manilla. Existen manillas acodadas especiales para correderas.

Cierre Multipunto - Falleba con Cerradura y Manilla (1)

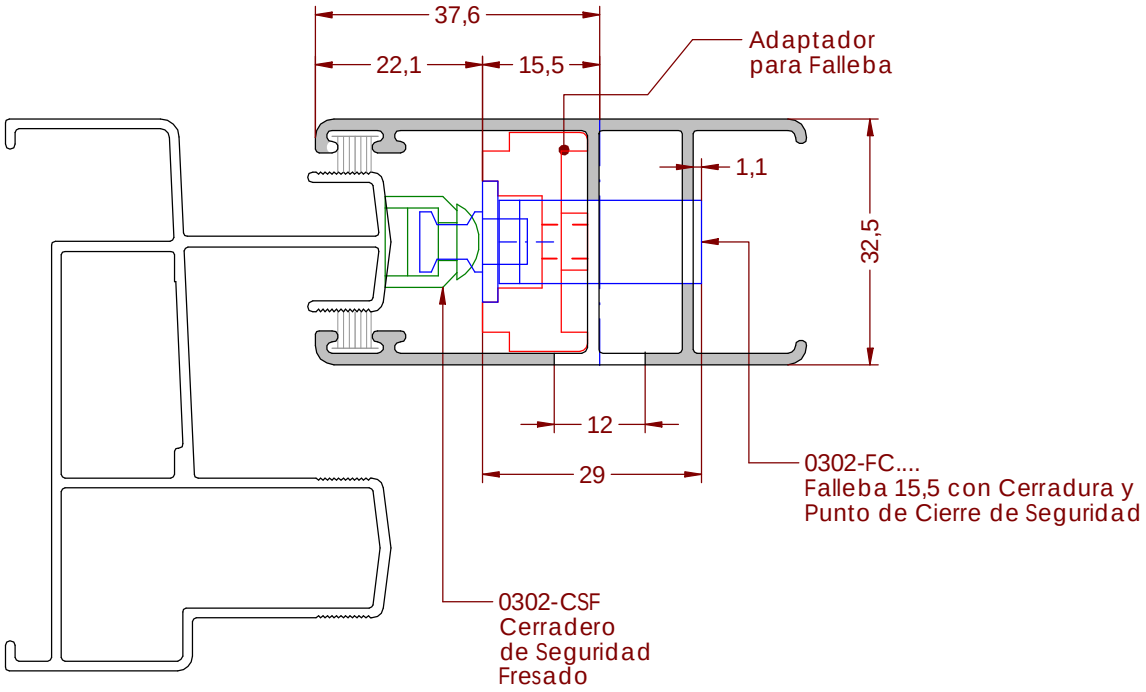

Notas:
- La cantidad de Cierres de Seguridad por Hoja viene determinado por la altura de esta.
  Ver la tabla de Fallebas para determinar la cantidad de cierres que tiene cada modelo.
- Se coloca un adaptador de falleba (0302-A) por cada tornillo de sujección de falleba.
  Ver la tabla de Fallebas para determinar la cantidad de tornillos o adaptadores que tiene cada modelo.
- La falleba con cerradura sobresale 1mm por la zona para el alojamiento del vidrio. Recomendamos usar la serie CT70 para evitar esta circustancia.

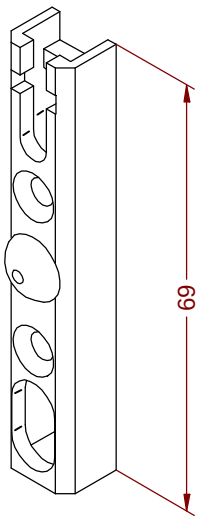

CIERRE de SEGURIDAD
FRESADO
0302-CSF

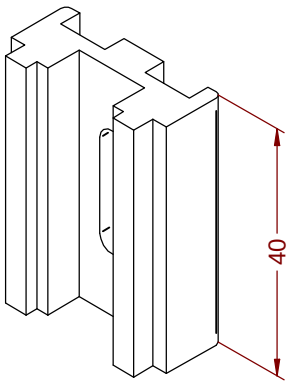

ADAPTADOR
0302-A
FALLEBA

FALLEBA
0302-FC....

Cierre Multipunto - Falleba con Cerradura y Manilla (2)

Posición de los cerraderos en el marco:

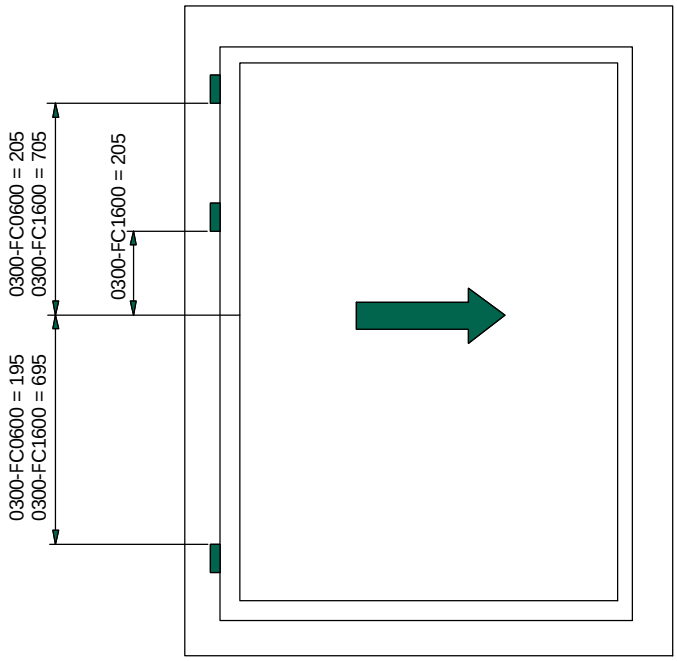

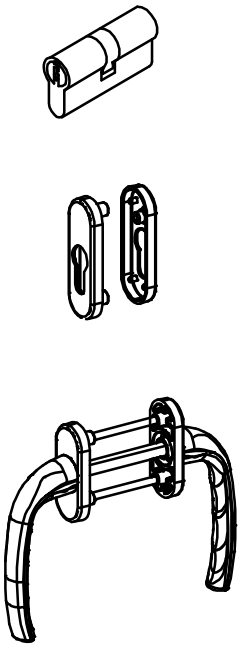

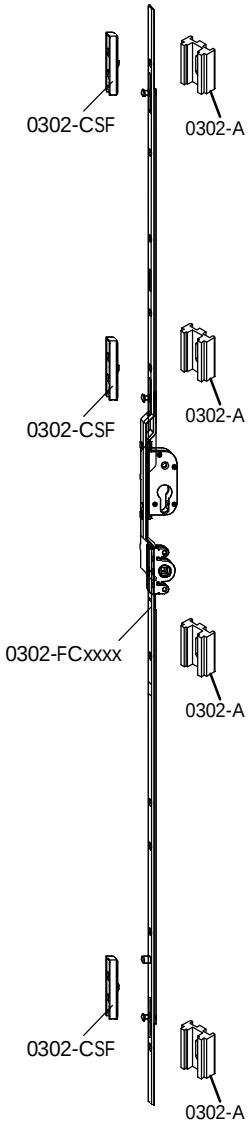

FALLEBA D15.5				
REFERENCIA	DESCRIPCIÓN	RANGO DE APLICACIÓN	Nº CIERRES	Nº ADAPTADORES
0302-FC0600	Falleba Cerrable 0600 D15.5	600 - 1600	2	3
0302-FC1600	Falleba Cerrable 1600 D15.5	1601 - 2200	3	10

Nota:
- El campo de aplicación se refiere a medidas del canal de herraje.

OTROS ACCESORIOS		
REFERENCIA	DESCRIPCIÓN	UNDS
W1260918	Rosetón Cilindro (9016 Blanco)	x2
W1260828	Cilindro ECO/ME 30/30	x1
0302-MPD	Manilla Acodada a Derechas para Balconera	x1 cada falleba
0302-MPI	Manilla Acodada a Izquierdas para Balconera	x1 cada falleba
0302-N	Kit Cuadradillo y Tornillos para Manilla Doble	x1 cada falleba
0302-CSF	Cerradero de Seguridad Fresado	ver tabla Falleba
0302-A	Adaptador de Falleba	ver tabla Falleba

Nota:
- Este desglose es válido para una balconera con cerradura y manilla interior y exterior.
- Manillas y cuadradillo opcionales. Se puede poner cualquier otra manilla. Existen manillas acodadas especiales para correderas.

Tabla de Inercias

	REF.	DESCRIPCIÓN	MOMENTOS INERCIA cm4	
			Ix	Iy
	3385	UNION MARCOS LATERALES	0,11	8,42
	3397	ESQUINERO REDONDO	32,58	32,58
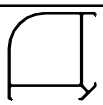	4515	ESQUINERO REDONDO	78,45	78,45
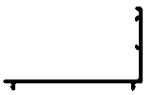	4518	SOLAPE	2,63	10,15
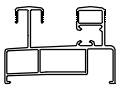	6000	CERCO 73 MM	12,66	28,83
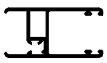	6001	HOJA	5,96	10,44
	6002	TAPETA CENTRAL	2,32	2,53
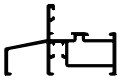	6003	CERCO FIJO	4,25	16,97
	6004	H CUATRO HOJAS	1,34	1,11
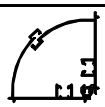	6005	ESQUINERO GRADUABLE	43,49	46,04
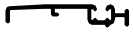	6006	UNION DE CERCOS	0,18	6,57
	6007	CERCO CON SOLAPE	20,38	34,09
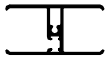	6008	PARTELUNAS	5,45	7,55
	6009	CERCO 73 MM	10,3	22,38

	REF.	DESCRIPCIÓN	MOMENTOS INERCIA cm4	
			Ix	Iy
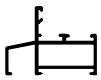	6012	CERCO FIJO	3,68	9,99
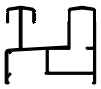	6014	CERC0 60 MM	9,08	16,82
	6015	SUPLEMENTO MONOLITICO	0,26	0,58
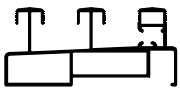	6020	CERCO 3 CARRILES	20,76	98,03
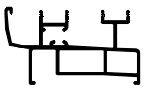	6036	CERCO INFERIOR CONDENSACION	9,95	39,43
	6038	TAPETA RODADURA	0,02	0,13
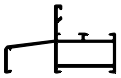	6098	CERCO FIJO	3,71	15,1
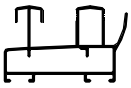	6126	CERCO CON RECOGE AGÜAS	11,85	30,47
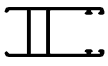	6127	HOJA	5,84	10,39
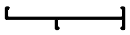	6128	UNION DE CERCO 73 Y PRACTICABLE 40	0,11	11,33
	6140	HOJA DE 73 PARA JUNQUILLO	5,76	11,25
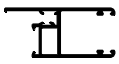	6141	HOJA DE 73 PARA JUNQUILLO	5,8	11,27
	6153	TAPETA HOJA CENTROS	0,72	1,75

QR-Code
Usa tu smartphone para
ver el catálogo online.

GRUPO AYUSO
Avda. de la industria, 8-10
28822 - Coslada (Madrid)
www.grupoayuso.org

Grupo Ayuso
ASOCIACIÓN ESPAÑOLA